Assembly manual / Montageanleitung / Manuel de montage / Monteringsanvisning / Asennusopas

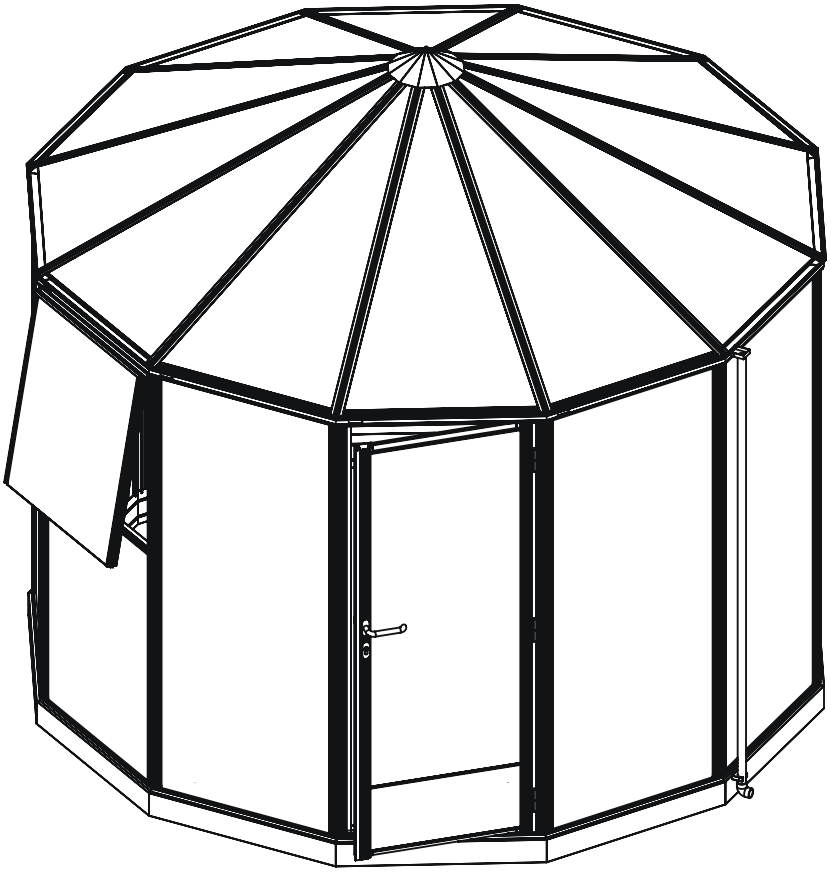

LINA

Greenhouse / Gewächshaus / Serre / Växthus / Kasvihuone

Table of Contents / Inhaltsverzeichnis / Table des matières / Innehållsförteckning / Sisällysluettelo

- General information / Allgemeine Informationen / Informations générales / Allmän information / Yleistä tietoa **/4**
- Profiles / Profile / Profils / Profiler / Profiilit **/9**
- Order of assembly / Montagereihenfolge / Ordre de montage / Monteringsordning / Asennusjärjestys:
  - Base assembly / Anleitung Fundamentbau / Bas profil montage / Basprofiler / Base-profiilien **/10**
  - Frame assembly / Montage des rahmens / Assemblage de la structure / Montering av ram / Rungon kokoaminen **/12**
  - Door / Türen / Portes / Dörrar / Ovet **/19**
  - Fitting of glass/polycarbonate / Montage der Glasplatten / Polycarbonatplatten / Montage du verre ou du polycarbonate / Montering av glas / polykarbonat / Lasien / polykarbonaattilevyjen asennus **/24**
  - Windows / Fenster / Fenetres / Fönster / Ikkunat **/30**
  - Rain water downpipes / Regenwasser-Fallrohre / Tuyaux de descente d'eau de pluie / Rör för regnvatten / Sadeveden putket **/35**
  - Other elements / Andere Elemente / Autres éléments / Andra element / Muut elementit **/36**

EN / General information

Dear Customer,

We would like to congratulate you on your new greenhouse purchase! Please read this manual for an easier assembly and maintenance of your greenhouse. The assembly does not require special technical knowledge. We recommend that two people assemble the greenhouse. Please follow the instruction steps in the sequence described in the manual taking into account all additional information provided. Open one package at a time. Do not mix the contents of different packages. Please store all the packages in a dry place and protect them from exposure to direct sunlight, wind and rain.

Important

It is recommended that you place your greenhouse in an area that receives the most sunlight and is protected from the wind. Avoid placing your greenhouse under close to trees. We strongly recommend that you assemble your greenhouse on a windless and dry day. Avoid leaving the construction unfinished overnight. Always wear gloves, footwear and goggles when assembling your greenhouse as the edges of the aluminium extrusions, polycarbonate panels or glass can be very sharp. If using a ladder, please make sure it is placed on an even surface.

Tools and materials

You will need the following to assemble your greenhouse:

- Electric drill
- Level
- Concrete
- Silicone caulk
- Spade / ground drill
- Rope (if greenhouse length exceeds 6 m)
- 10 & 13 mm wrenches
- Screwdriver
- Tape-measure
- Ladder

Tips

Anchor the base of your greenhouse by securing its footings in the ground with concrete. Make sure that the base is 100% level and square - the diagonals have to be of equal length! We recommend that you oil the door and window screws to tighten them easily.

Polycarbonate panels

The external side of polycarbonate panels block ultraviolet rays. This side has a special white film and/or is marked with a text. Make sure that the external side of the panel faces outside. Peel approximately 5 cm of the white film off the polycarbonate panel along its perimeter prior to installing the panel into the frame. When you have assembled your greenhouse, peel off the rest of the protective film. Do not leave polycarbonate panels lying directly on the ground. Please make sure you place them on the carton packaging.

Accessories

A wide range of accessories for your greenhouse are available from the manufacturer/seller. These will help you to better care for your plants and keep your greenhouse care and maintenance products neat and organised. To be updated, follow the news section of the manufacturer's website.

Maintenance and care

Regularly oil the door joints, latches or sliding door tracks. Remove leaves and other dirt from gutters and door tracks. Once in a while, make sure that doors and windows are properly tightened and in place. Use appropriate disinfectants to clean your greenhouse in the beginning of the season, prior to its use, and after the vegetation period is over. Clean the inside and outside of polycarbonate panels with warm water and soft cloth before and after the growing season. Only mild cleaning products that are safe for aluminium and polycarbonate should be used (e.g., dishwashing liquid, household soap etc.). If a strong wind is approaching, close the doors and windows firmly. Greenhouse care in winter period: before the winter season starts, provide additional support to the roof beam from the inside of your greenhouse; keep the roof clean of snow accumulation, especially of thick, wet or icy; remove it as soon as possible; protect your greenhouse from snow falling off the surrounding trees and roofs of the nearby buildings.

Warranty

All our greenhouses are produced in compliance with the highest quality standards (CE). The manufacturer gives a 12 year warranty against defects in workmanship and/or construction; a 2 year warranty on painted parts, if any. The manufacturer guarantees that all glass and polycarbonate pieces are manufactured to the correct dimensions and are free from material defects. Due to the nature of glass, there is no guarantee that glass will not be broken during customer handling, installation, or use. The polycarbonate must be installed and maintained according to the manufacturer specifications. This Warranty does not cover flexible parts of the greenhouse, transportation, any damages relating to strong wind (>21 m/s), heavy snow or any other extreme environmental conditions, also any damages caused by improper placement / assembly / use/ care. In case you are not satisfied with the quality of your greenhouse, please contact the company from which you purchased the product and indicate the type of your greenhouse and the defect- ed part.

Insurance

We strongly recommend that you contact your insurance company to make sure your greenhouse will be covered on your policy.

This symbol means that the product is not included and you have to purchase it yourself.

DE / Allgemeine Informationen

Sehr geehrte Kundin, sehr geehrter Kunde,

herzlichen Glückwunsch zum Kauf Ihres neuen Gewächshauses! Bitte lesen Sie diese Aufbauanleitung zur Vorbereitung einer einfachen Montage sowie Instandhaltung Ihres Produkts. Die Montage erfordert keine speziellen technischen Kenntnisse, doch wir empfehlen Ihnen, sich von einer weiteren Person helfen zu lassen. Bitte befolgen Sie die Anweisungen in der beschriebenen Reihenfolge und berücksichtigen Sie auch alle zusätzlichen Informationen.
Öffnen Sie die einzelnen Verpackungen nacheinander und vermischen Sie deren Inhalt nicht. Bitte lagern Sie alle Verpackungen trocken und setzen Sie sie nicht dem direkten Sonnenlicht aus.

Wichtig

Wir empfehlen Ihnen, Ihr neues Gewächshaus an einem besonders sonnigen, vor Wind geschützten Ort aufzustellen und Bereiche in der Nähe von Bäumen zu vermeiden. Zu Ihrer eigenen Sicherheit sollte der Aufbau an einem Tag ohne Regen und Wind erfolgen und die unvollendete Konstruktion nicht über Nacht stehen gelassen werden. Tragen Sie bei der Montage jederzeit Handschuhe, festes Schuhwerk und eine Schutzbrille, da Teile des extrudierten Aluminiums sowie der Polycarbonatplatten sehr scharfkantig sein können. Achten Sie bei der Verwendung einer Leiter darauf, dass diese auf einem ebenen Untergrund steht.

Werkzeuge & Materialien

Zur Montage Ihres Gewächshauses benötigen Sie folgende Werkzeuge:

- Schraubendreher
- Schraubenschlüssel 10 mm / 13 mm
- Seil (wenn die Länge des Gewächshauses 6 m überschreitet)
- Elektrische Bohrmaschine
- Silikonabdichtung
- Maßband
- Wasserwaage
- Spaten oder Erdbohrer
- Leiter
- Zement

Tipps

Das Gewächshaus sollte auf einem soliden sowie ebenen Fundament aufgestellt und fest mit der Basis im Boden verankert werden. Richten Sie das Grundgerüst zu 100 % eben und quadratisch aus – die diagonalen Seiten müssen dabei gleich lang sein. Ölen Sie die Tür- und Fensterschrauben, um diese leicht festziehen zu können.

Polycarbonatplatten

Die Außenseite der Polycarbonatplatten hält UV-Strahlung ab und ist mit einer speziellen Folie und/oder Text markiert. Überprüfen Sie vor der Montage, dass die Außenseite der Platte nach außen gerichtet ist. Ziehen Sie etwa 5 cm der weißen Folie entlang der Seiten der Polycarbonatplatte ab, bevor Sie die Platte in den Rahmen einsetzen. Nachdem Sie das Gewächshaus fertiggestellt haben, können Sie die restliche Schutzfolie entfernen. Legen Sie keine Polycarbonatplatten auf den Boden, sondern verwahren Sie diese auf der Verpackung.

Instandhaltung und Pflege

Ölen Sie Türscharniere, Klinken und Schienen der Schiebetür regelmäßig und entfernen Sie Blätter sowie weitere Verschmutzungen aus den Dachrinnen. Überprüfen Sie in regelmäßigen Abständen, ob Türen und Fenster richtig schließen und optimal ausgerichtet sind. Reinigen Sie Ihr Gewächshaus vor und nach der Pflanzsaison mit einem geeigneten Desinfektionsmittel, säubern Sie die Polycarbonatplatten mit warmem Wasser sowie einem weichen Lappen und nutzen Sie ausschließlich milde Reinigungsprodukte, die für Aluminium und Polycarbonat geeignet sind (z. B. Spülmittel, Haushaltsseife etc.).

Zubehörteile

Über den Hersteller erhalten Sie eine umfassende Auswahl an Zubehörteilen für Ihr Gewächshaus. Diese unterstützen Sie bei einer optimalen Pflege Ihrer Pflanzen und dienen zur sauberen und organisierten Aufbewahrung der Pflege- und Wartungsprodukte. Folgen Sie den Neuigkeiten auf der Website des Herstellers, um auf dem aktuellen Stand zu bleiben.

Pflege des Gewächshauses im Winter

Da es im Winter häufiger schneien kann, sollten Sie nachfolgende Anweisungen beachten: Sichern Sie den Dachstuhl zusätzlich von innen ab; halten Sie das Dach frei von Schneeansammlungen; achten Sie insbesondere auf nassen, schweren Schnee, der umgehend entfernt werden muss; schützen Sie Ihr Gewächshaus vor herabfallendem Schnee von umliegenden Bäumen und Gebäudedächern; entfernen Sie vor dem Winter den Zylinder des automatischen Lüftungsreglers (sofern vorhanden); überprüfen Sie zum Schutz vor starkem Wind, dass Fenster und Türen Ihres Gewächshauses fest verschlossen sind.

Garantie

Jedes Gewächshaus wird nach den Qualitätsstandards CE 1090-3 hergestellt. Die Garantie von 12 Jahren deckt den Austausch oder die Reparatur jeglicher Teile der Konstruktion ab, die während des Herstellungsprozesses beschädigt wurden, sowie eine Garantie von 2 Jahren auf die RAL-Pulverbeschichtung. Der Hersteller garantiert, dass alle Glas- und Polycarbonatteile in den richtigen Abmessungen hergestellt werden und frei von Materialfehlern sind. Aufgrund der Beschaffenheit des Glases kann nicht garantiert werden, dass das Glas während der Handhabung, Installation oder Verwendung nicht zerbrochen wird. Diese Herstellergarantie deckt keine Schäden ab, die von starkem Wind (>21 m/s), schwerem Schneefall oder anderen extremen Wetterbedingungen sowie durch unsachgemäße Aufstellung, Montage und / oder Verwendung verursacht wurden.
Wenn Sie mit der Qualität Ihres Gewächshauses nicht zufrieden sind, kontaktieren Sie bitte die Firma, von der Sie das Produkt erworben haben, und geben Sie den Typ Ihres Gewächshauses sowie den defekten Teil an.

Versicherung

Wir empfehlen Ihnen dringend, Ihre Versicherungsgesellschaft zu kontaktieren und sicherzustellen, dass Ihr Gewächshaus von Ihrer Versicherungspolice abgedeckt wird.

FR / Informations générales

Cher client,

Toutes nos félicitations pour l'achat de votre nouvelle serre ! Veuillez lire ce manuel pour faciliter le montage et l'entretien de votre serre. Son assemblage ne nécessite pas de connaissances techniques particulières. Nous recommandons que vous soyez à deux pour effectuer cet assemblage. Veuillez suivre les instructions dans l'ordre décrit dans le manuel en tenant compte de toutes les informations supplémentaires fournies.
Ouvrez un colis à la fois et ne mélangez pas le contenu de différents colis. Veuillez stocker tous les colis dans un endroit sec et les protéger de l'exposition directe au soleil.

Important

Il est recommandé de placer votre serre dans une zone très exposée à la lumière du soleil et protégée du vent. Évitez de placer votre serre à proximité d'arbres. Nous vous recommandons fortement d'assembler votre serre par temps sec et sans vent. Évitez de laisser la construction inachevée pendant la nuit. Portez toujours des gants, des chaussures et des lunettes de protection lors de l'assemblage de votre serre, car les bords des extrusions d'aluminium et des panneaux en polycarbonate peuvent être très coupants. Si vous utilisez une échelle, veuillez vous assurer qu'elle est placée sur une surface plane.

Outils et matériaux

Vous aurez besoin des outils suivants pour assembler votre serre :

- un tournevis
- des clés de 10 mm et 13 mm
- en corde (si la longueur de la serre dépasse 6 m)
- une perceuse électrique un ruban
- du calfeutrage en silicone
- à mesurer
- un niveau
- une échelle
- ciment
- une pelle ou une perceuse de sol

Astuces

Toutes les serres doivent être fixées à une fondation solide et uniforme. Ancrez fermement la base de votre serre au sol. Assurez-vous que la base est de niveau et d'équerre à 100 % ; les diagonales doivent être de longueur égale. Nous vous recommandons d'huiler les vis de la porte et de la fenêtre pour les serrer facilement.

Panneaux en polycarbonate

La face externe des panneaux en polycarbonate bloque les rayons ultraviolets. Cette face est dotée d'un film blanc spécial et/ou est marquée d'un texte. Nous vous recommandons vivement de vous assurer que la face externe du panneau est tournée vers l'extérieur. Décollez environ 5 cm du film blanc du panneau en polycarbonate le long de son périmètre avant d'installer le panneau dans le cadre. Lorsque vous avez assemblé votre serre, décollez le reste du film protecteur. Ne laissez pas les panneaux en polycarbonate directement sur le sol ; veuillez vous assurer de les placer sur l'emballage en carton.

Maintenance et entretien

Huilez régulièrement les joints de porte, les loquets ou les rails de porte coulissante. Retirez les feuilles et autres saletés des gouttières. Assurez-vous de temps en temps que les portes et les fenêtres sont toujours correctement vissées et en place. Utilisez des désinfectants appropriés pour nettoyer votre serre au début de la saison, avant son utilisation et après la période de végétation. Nettoyez les panneaux en polycarbonate avec de l'eau tiède et un chiffon doux. Seuls des produits de nettoyage doux et sans danger pour l'aluminium et le polycarbonate doivent être utilisés (par exemple liquide vaisselle, savon de ménage, etc.).

Accessoires

Une large gamme d'accessoires pour votre serre est disponible auprès du fabricant. Ces produits vous aideront à mieux prendre soin de vos plantes et à garder vos produits d'entretien de serre propres et bien organisés. Suivez la section actualités du site Web du fabricant pour rester toujours bien informé.

Entretien de votre serre en période hivernale

Les hivers peuvent être enneigés, c'est pourquoi nous vous recommandons de suivre les instructions ci-dessous : fournissez un support supplémentaire au treillis du toit depuis l'intérieur de votre serre. Gardez le toit libre de l'accumulation de neige. Soyez particulièrement attentif à la neige mouillée et lourde, qui doit être enlevée le plus tôt possible. Protégez votre serre de la neige qui tombe des arbres environnants et des toits des bâtiments voisins. Avant la période hivernale, retirez les cylindres d'ouverture de ventilation automatique (le cas échéant). Pour protéger votre serre des vents violents, assurez-vous que les portes et les fenêtres sont bien fermées.

Garantie

Chaque serre est fabriquée conformément aux normes de qualité CE 1090-3. Une garantie de 12 ans couvre le remplacement ou la réparation de toute pièce de la structure défectueuse pendant le processus de fabrication, et une garantie de 2 ans couvre le revêtement en poudre RAL. Le fabricant garantit que toutes les pièces en verre et en polycarbonate sont fabriquées aux dimensions correctes et sont exemptes de défauts matériels. En raison de la nature du verre, il n'y a aucune garantie que le verre ne sera pas brisé pendant la manipulation, l'installation ou l'utilisation. Cette garantie ne couvre pas les dommages causés par un vent fort (> 21 m/s), de fortes chutes de neige ou toute autre condition environnementale extrême, ainsi que les dommages causés par un placement, une installation et/ou une utilisation inappropriés. Si vous n'êtes pas satisfait de la qualité de votre serre, veuillez contacter la société auprès de laquelle vous avez acheté le produit et indiquer le type de votre serre et la pièce défectueuse.

Assurance

Nous vous recommandons fortement de contacter votre compagnie d'assurance pour vous assurer que votre serre sera couverte par votre police.

SE / Allmän information

Bästa kund,

Grattis till ditt nya växthusköp! Läs först igenom den här manualen för att underlätta monteringen och underhållet av ditt växthus. Det krävs ingen speciell teknisk kunskap för att montera ihop växthuset. Vi rekommenderar dock att ni är två personer som genomför monteringen. Följ instruktionerna i den följd de anges i manualen och var uppmärksam på all ytterligare information som tillhandahålls.
Öppna ett paket i taget. Blanda inte ihop innehåll från olika paket. Se till att alla paket är placerade på en torr yta och dolda från direkt solljus.

Viktigt
Den bästa placeringen för ditt växthus är en plats som får mycket solljus och samtidigt är skyddad från vinden. Undvik att placera växthuset under eller nära träd. Vi rekommenderar starkt att du monterar ihop ditt växthus på en torr och vindstilla dag. Undvik att lämna växthusmonteringen oavslutat över natten. Använd alltid handskar, skor och skyddsglasögon när du monterar ihop växthuset då aluminiumdelarna och polykarbonatpanelerna kan var mycket vassa. Om du använder en stege är det viktigt att den placeras på ett jämt underlag.

Verktyg & material
Följande verktyg behövs för att montera ihop växthuset:
- skruvmejsel
- två skiftnycklar, 10 och 13 mm
- rep (om växthusets längd överstiger 6 m)
- borrmaskin
- silikontätning
- måttband
- vattenpass
- cement
- stege
- spade och jordborr

Tips
Ett växthus måste förankras i ett fast och jämnt underlag. Fäst växthusets sockel ordentligt i marken. Se till att sockeln är 100 % jämn och kvadratisk – diagonalerna måste vara lika långa. Vi rekommenderar att du smörjer skruvarna till dörr och fönster, så att det går lätt att skruva åt dem.

Polykarbonatpaneler
Utsidan av polykarbonatpanelerna blockerar ultravioletta strålar. Den sidan har en speciell vit film och/eller är märkt med text. Se till att panelernas utsida vänds utåt. Dra bort cirka 5 cm av den vita filmen från polykarbonatpanelernas ytterkanter innan de sätts i sina skenor. När du har monterat ihop ditt växthus drar du bort resten av skyddsfilmen. Lämna inte polykarbonatpanelerna liggande på marken. Lägg dem istället på pappförpackningen.

Underhåll och skötsel
Smörj regelbundet dörrfogarna, spärrarna och skjutdörrens spår. Ta bort löv och annat skräp från takrännorna. Kontrollera då och då att dörrarna och fönstren sitter ordentligt på plats. Använd lämpliga desinfektionsmedel för att rengöra växthuset i början av säsongen, innan det används samt efter växtperioden. Rengör polykarbonatpanelerna med varmt vatten och en mjuk trasa. Använd endast milda rengöringsmedel som kan brukas för aluminium och polykarbonat (t.ex. diskmedel, hushållstvål etc.).

Tillbehör
Ett brett urval av växthustillbehör kan köpas separat från tillverkaren. Tillbehören underlättar för dig att ta hand om dina växter och håller ordning och reda på dina skötsel- och underhållsprodukter. För att hålla dig uppdaterad, läs om nyheterna på tillverkarens webbsida (nyhetssektionen).

Växthusskötseln under vintern
Vintern kan innebära snö. Därför rekommenderar vi följande:
- Sätt in extra stöd för takstolarna inne i växthuset, håll taken fria från snö, var speciellt uppmärksam på blöt, tung snö som måste tas bort så snart som möjligt, skydda ditt växthus från snö som kan falla från träden runt omkring och från taken på kringliggande byggnader.
- Innan vintern kommer: ta bort cylindrarna som öppnar ventilationsfönsterna automatiskt (om tillämpligt).
- För att skydda växthuset från starka vindar: se till att dörrar och fönster är ordentligt stängda.

Garanti
Växthuset är tillverkat enligt CE 1090-3 kvalitetsstandarder. En 12-årsgaranti täcker ersättning eller reparation av delar som skadats under tillverkningsprocessen, en 2-årsgaranti gäller för RAL-pulverlackeringen. Tillverkaren garanterar att alla delar av glas och polykarbonat tillverkas i rätt mått och är fria från materialfel. På grund av glasets karaktär finns det ingen garanti för att glas inte kommer att brytas under kundhantering, installation eller användning. Garantin gäller inte skador orsakade av starka vindar (>21 m/s), tung snö eller andra extrema miljöförhållanden eller skador orsakade av olämplig placering, installation och/eller felaktig användning av växthuset. Om du finner fel eller brister på ditt växthus, kontakta företaget där du köpte växthuset och ange dess typmodell samt de delar som har fel eller brister.

Försäkring
Vi rekommenderar starkt att du kontaktar ditt försäkringsbolag för att säkerställa att ditt växthus täcks av din försäkring.

FI / Yleistä tietoa

Hyvä asiakkaamme,

Haluaisimme onnitella sinua uuden kasvihuoneen hankinnasta! Lue tämä käyttöohje helpottaaksesi kasvihuoneesi kokoamista ja huoltoa. Asentaminen ei vaadi erityisosaamista. Suosittelemme, että kasaat kasvihuoneen kahden henkilön voimin. Seuraa vaihe vaiheelta eteneviä asennusohjeitamme ja huomioi kaikki saatavilla olevat tiedot.
Avaa pakkaus kerrallaan, älä sekoita eri pakkausten sisältöjä keskenään. Varastoi kaikki pakkaukset kuivassa paikassa, jossa ne eivät altistu suoralle auringonvalolle.

Tärkeää
Suosittelemme, että asennat kasvihuoneesi paikkaan, jossa se saa eniten auringonvaloa ja on suojassa tuulelta. Vältä kasvihuoneen asentamista kovin lähelle puita tai niiden alapuolelle. Suosittelemme voimakkaasti sinua asentamaan kasvihuoneesi tyynellä ja kuivalla säällä. Vältä kasvihuoneen asennuksen kesken jättämistä yön ajaksi. Työskentele aina hanskat kädessä, kengät jalassa ja suojalasit päässä, kun asennat kasvihuonettasi, sillä alumiinisen rungon kulmat ja polykarbonaattilevyjen reunat voivat olla todella teräviä. Jos käytät tikkaita, muistathan asettaa ne tasaiselle pinnalle.

Työkalut & materiaalit
Tarvitset seuraavia työkaluja asentaaksesi kasvihuoneesi:

- Ruuvimeisselin
- 10 mm ja 13 mm kiintoavaimet
- köysi (jos kasvihuoneen pituus ylittää 6 m)
- porakoneen
- silikonipuristimen
- rullamitan
- vatupassin
- sementti
- tikkaat
- lapion tai maaporan

Vinkkejä
Jokainen kasvihuone tulee kiinnittää kiinteään ja tasaiseen perustukseen. Kiinnitä kasvihuoneesi pohja tiukasti alla olevaan maahan. Varmista, että pohja on 100 % tasainen – ristimittojen tulee olla yhtä pitkät. Suosittelemme, että öljyät oven ja ikkunoiden ruuvit, jotta saat kiristettyä ne helposti.

Polykarbonaattipaneelit
Polykarbonaattipaneelien ulkopinta estää ultraviolettisäteilyä. Tällä puolella on erityinen valkoinen kalvo ja/tai se on merkitty tekstillä. Suosittelemme voimakkaasti sinua varmistamaan, että paneelien ulkopinta tulee asennettua oikealle puolelle. Kuori noin 5 cm valkoisen kalvon reunoilta, jotta saat asennettua paneelit runkoon.
Kun olet koonnut kasvihuoneesi, kuori myös loput suojakalvosta pois levyistä. Älä jätä polykarbonaattipaneeleita suoraan maata vasten. Muista laittaa ne pahvien päälle.

Huolto- ja hoitotoimenpiteet
Öljyä ovien saumat, luukut ja liukuovien kiskot säännöllisesti. Poista lehdet ja muut roskat kouruista. Varmista silloin tällöin, että ovet ja ikkunat ovat kireällä ja oikeilla paikoillaan. Käytä asianmukaisia desinfiointiaineita puhdistaaksesi kasvihuoneesi kasvukauden alkupuolella, ennen sen käyttöä ja kasvukauden loputtua. Puhdista polykarbonaattipaneelit lämpimällä vedellä ja pehmeällä liinalla. Käytä vain mietoja puhdistusaineita, jotka soveltuvat alumiinille ja polykarbonaatille. (esimerkiksi astianpesuaine, saippua yms.)

Tarvikkeet
Valmistajalla on kattava valikoima erilaisia lisätarvikkeita kasvihuoneeseesi. Niiden avulla saat pidettyä parempaa huolta kasveistasi, huollettua kasvihuoneesi ja pidettyä työkalusi järjestyksessä. Saadaksesi ajantasaiset tiedot valikoimasta, seuraa valmistajan verkkosivujen uutisosiota.

Kasvihuoneen huoltaminen talvella
Talvet voivat olla lumisia. Siksi suosittelemmekin seuraamaan seuraavia ohjeita: Lisää ylimääräisiä tukia kattorakenteille kasvihuoneesi sisäpuolelta, pidä katto puhtaana lumesta ja huolehdi erityisesti märästä ja painavasta lumesta, joka täytyy poistaa mahdollisimman nopeasti. Suojaa kasvihuonettasi lähellä olevien puiden tai kattojen putoavilta lumilta. Poista automaattiset ikkunanavauslaitteet (jos kasvihuoneesi on varustettu niillä) ennen talvikauden alkua. Suojataksesi kasvihuonettasi voimakkaalta tuulelta varmista, että kaikki ovet ja ikkunat on suljettu tiiviisti.

Takuu
Jokainen kasvihuone on valmistettu CE 1090-3 -laatustandardin mukaisesti. 12 vuoden takuu kattaa kaikki rakenteen osien korjaukset ja varaosat, jotka johtuvat virheistä valmistusprosessissa. Jauhemaalatulle RAL-pinnalle myönnämme 2 vuoden takuun. Valmistaja takaa, että kaikki lasi- ja polykarbonaattikappaleet valmistetaan oikeilla mitoilla ja että niissä ei ole materiaalivirheitä. Lasin luonteen vuoksi ei voida taata, että lasia ei rikottu asiakkaan käsittelyn, asennuksen tai käytön aikana. Tämä takuu ei kata voimakkaan tuulen (> 21 m/s), raskaan lumen tai minkään muun poikkeuksellisen sääolosuhteen aiheuttamia vahinkoja, eikä vahinkoja, jotka aiheutuvat väärästä sijainnista ja / tai kasvihuoneen asennuksesta tai käytöstä. Jos et ole tyytyväinen kasvihuoneesi laatuun, ota yhteyttä ostopaikkaasi ja tee reklamaatio sisältäen tiedot kasvihuoneesi mallista ja vioittuneesta osasta.

Vakuutus
Suosittelemme, että otat yhteyttä vakuutusyhtiöösi ja varmistat, että kasvihuoneesi on vakuutettu tai sisältyy esimerkiksi kotivakuutukseesi.

Profiles / Profile / Profils / Profiler / Profiilit

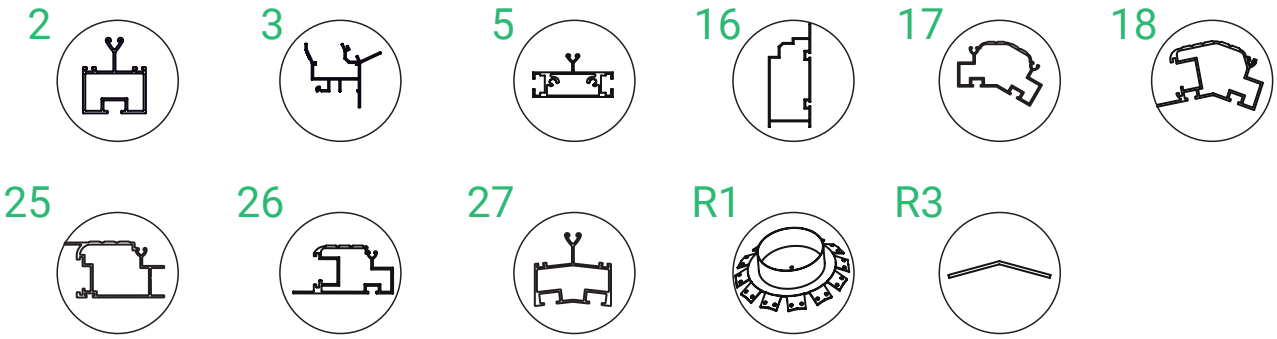

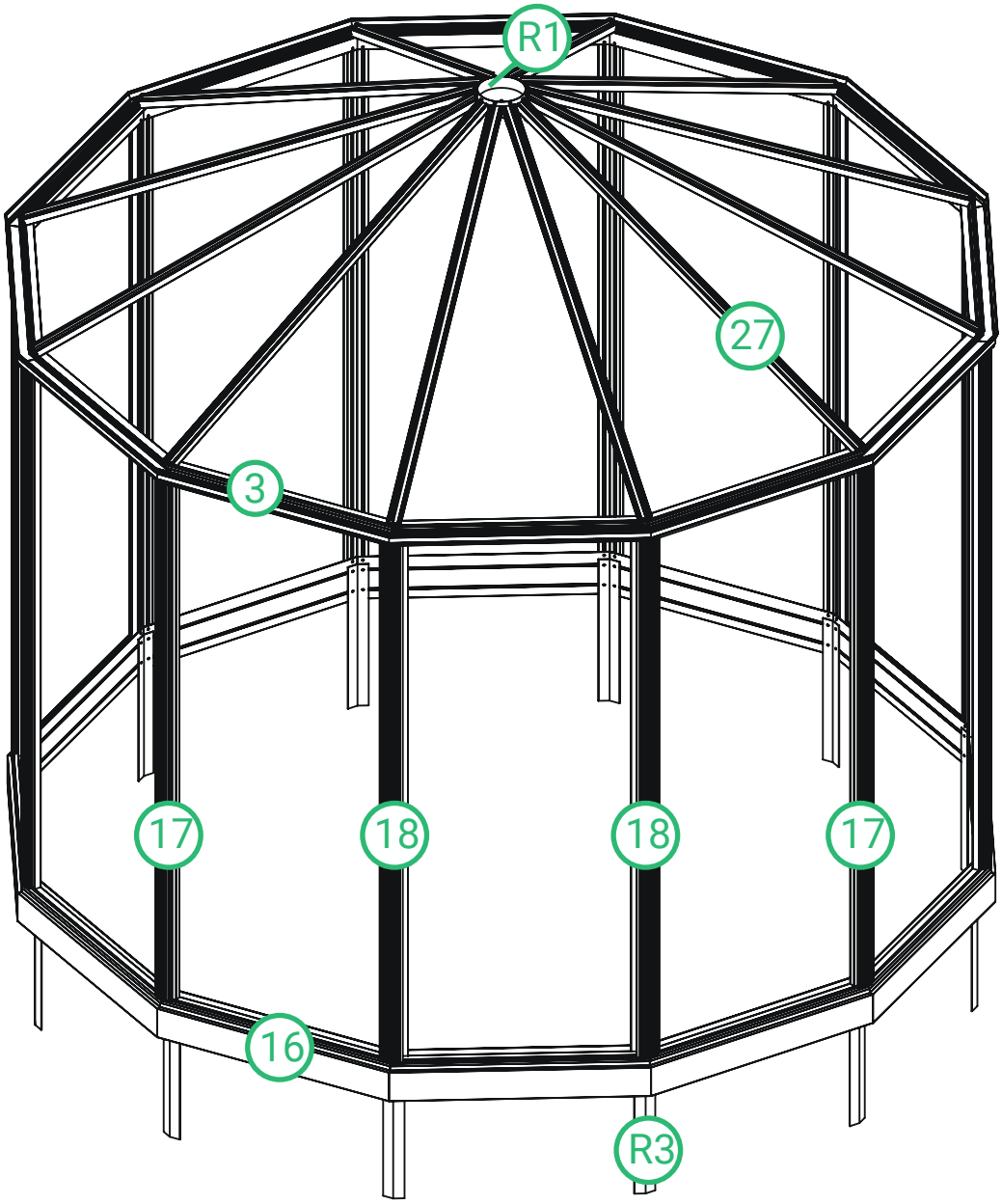

Base assembly / Anleitung Fundamentbau / Bas profil montage / Basprofiler / Base-profiilien

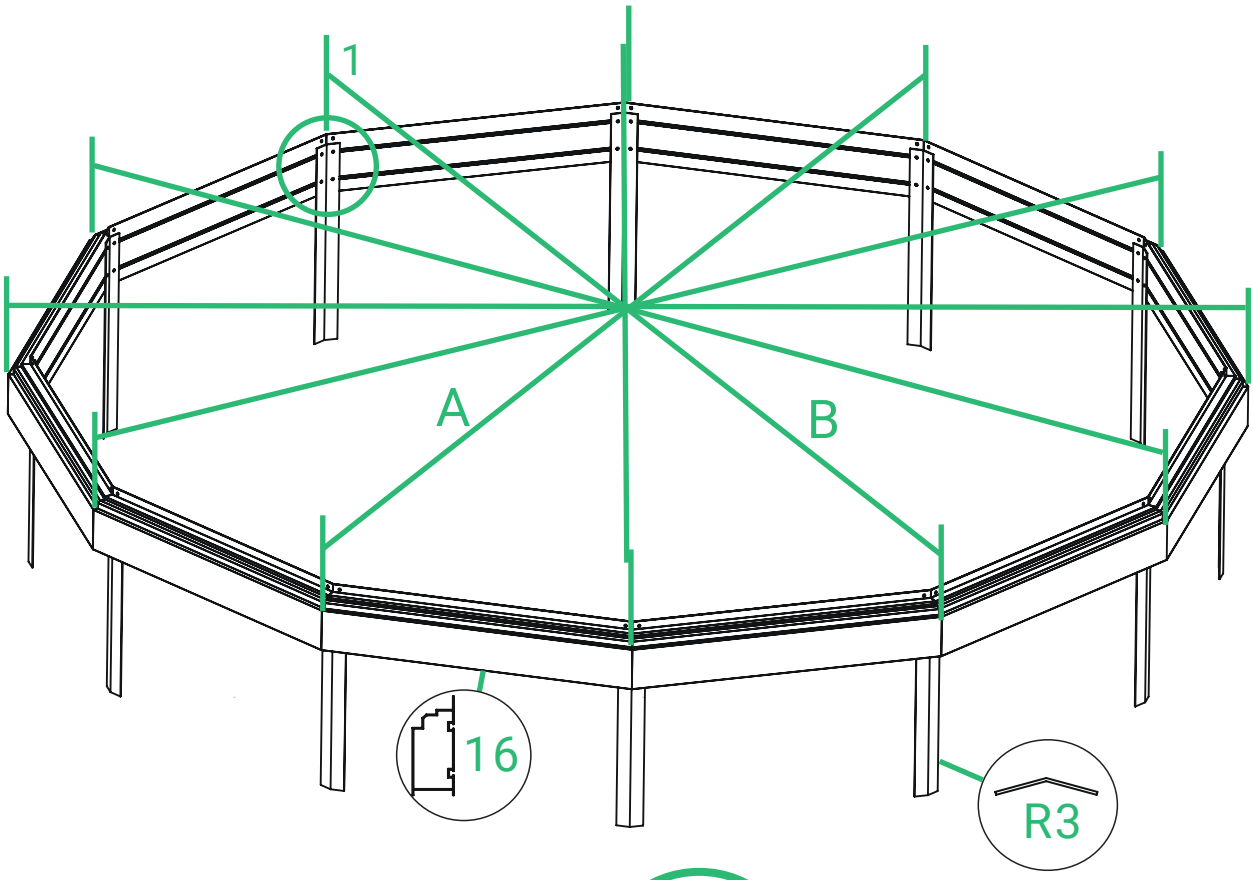

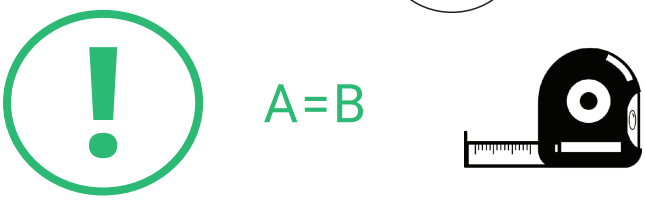

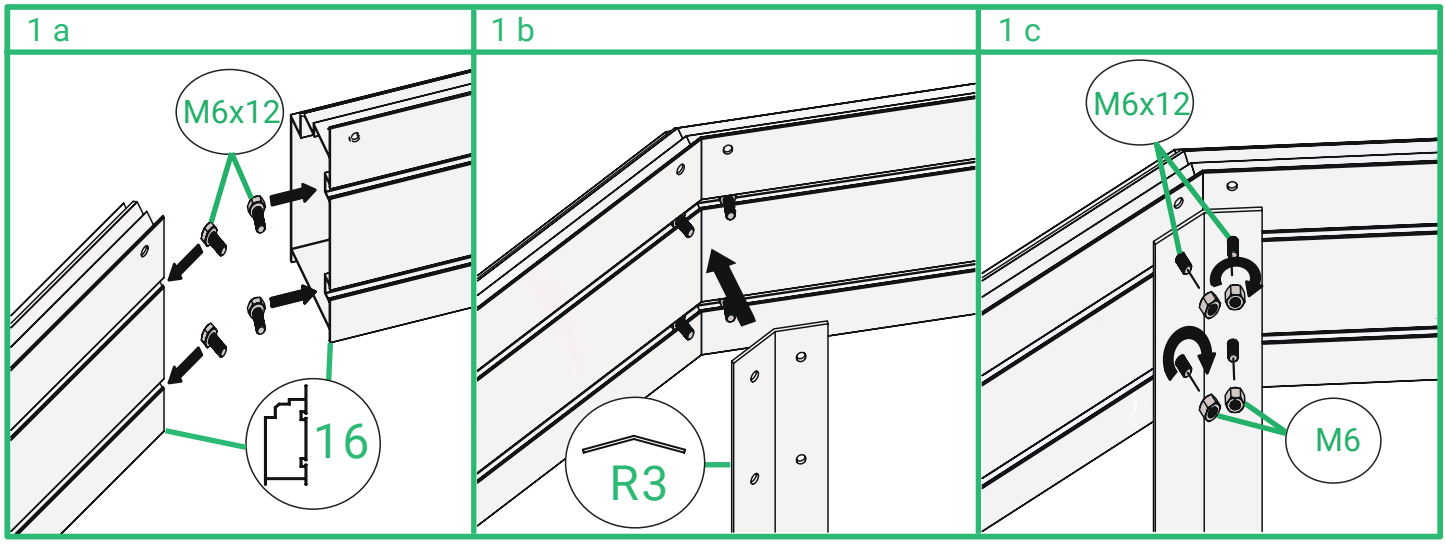

Base assembly / Anleitung Fundamentbau / Bas profil montage / Basprofiler / Base-profiilien

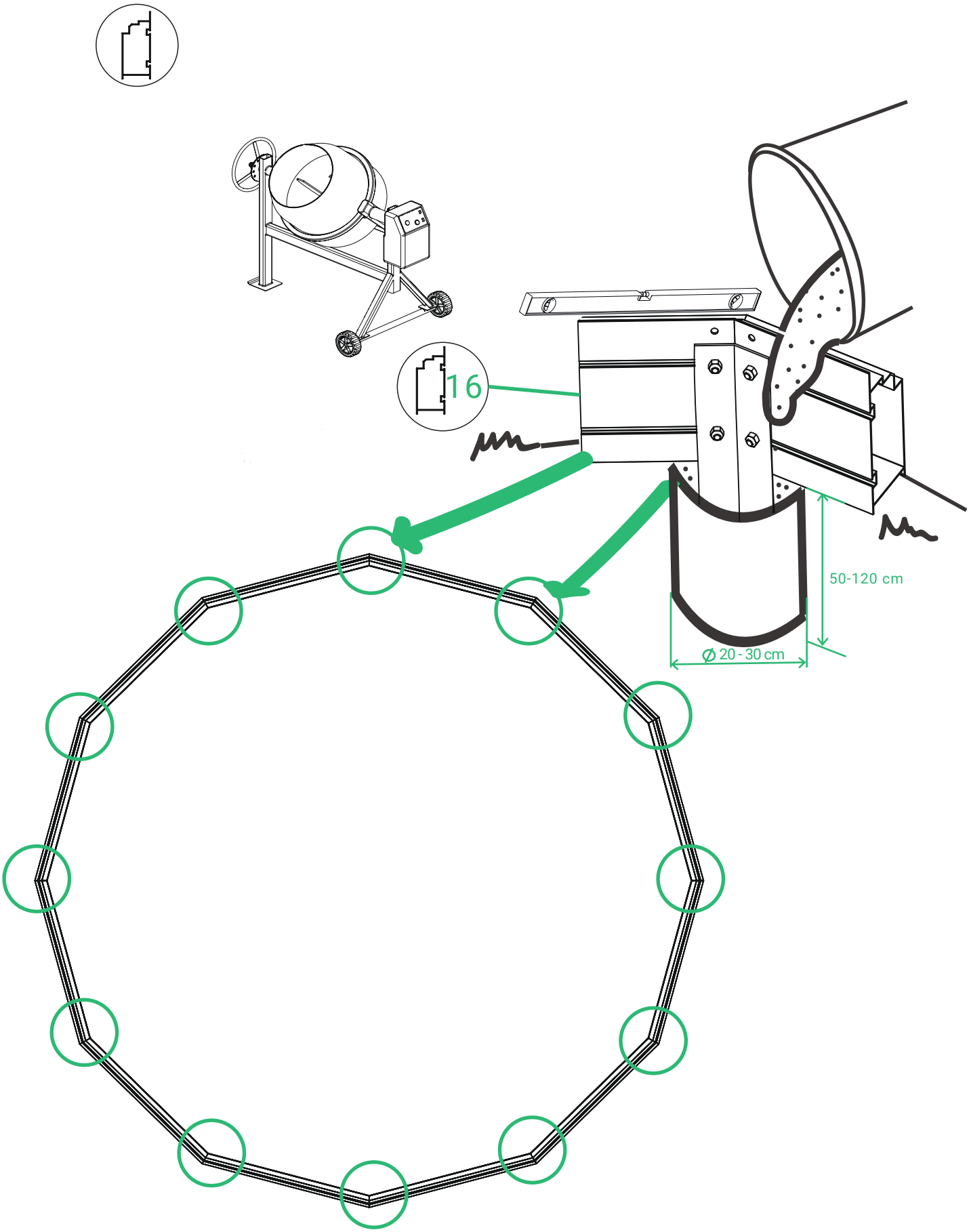

Frame assembly / Montage des rahmens / Assemblage de la structure / Montering av ram / Rungon kokoaminen

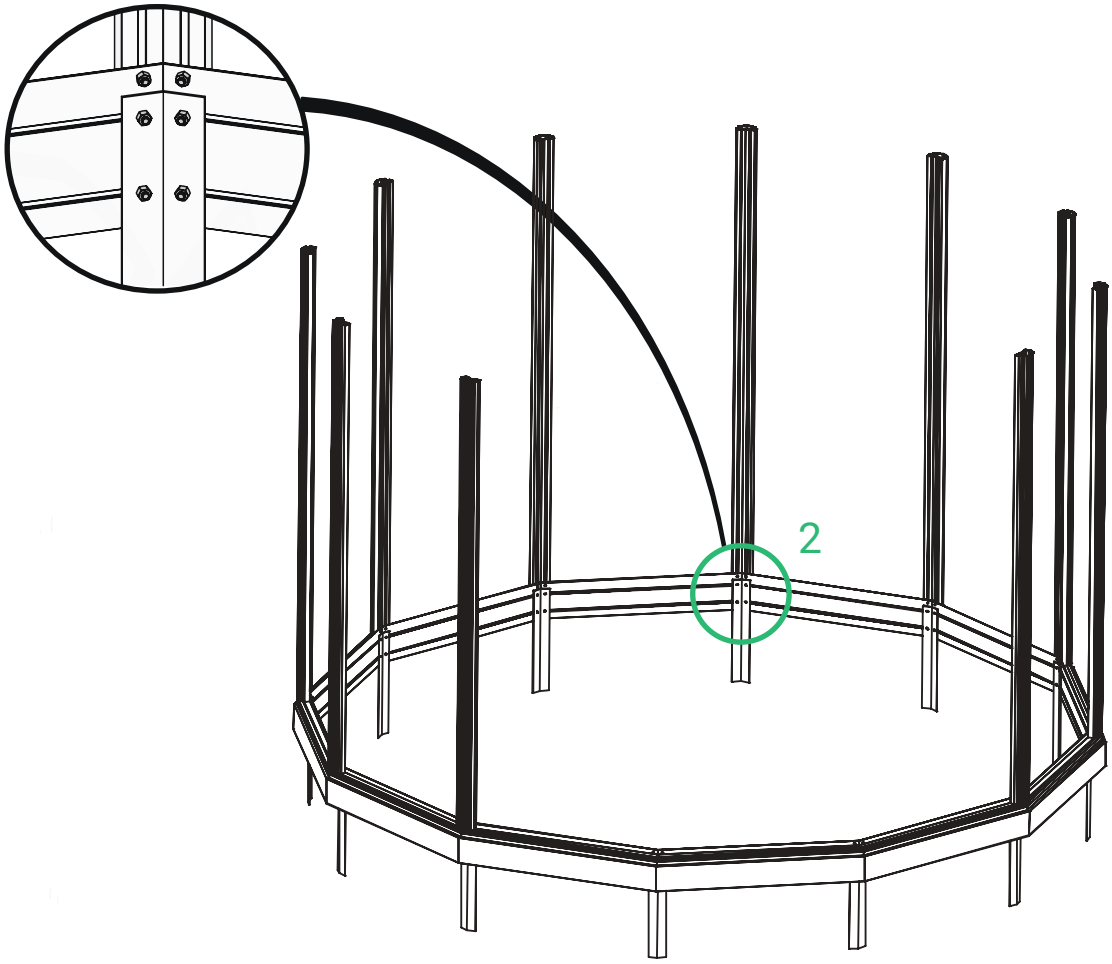

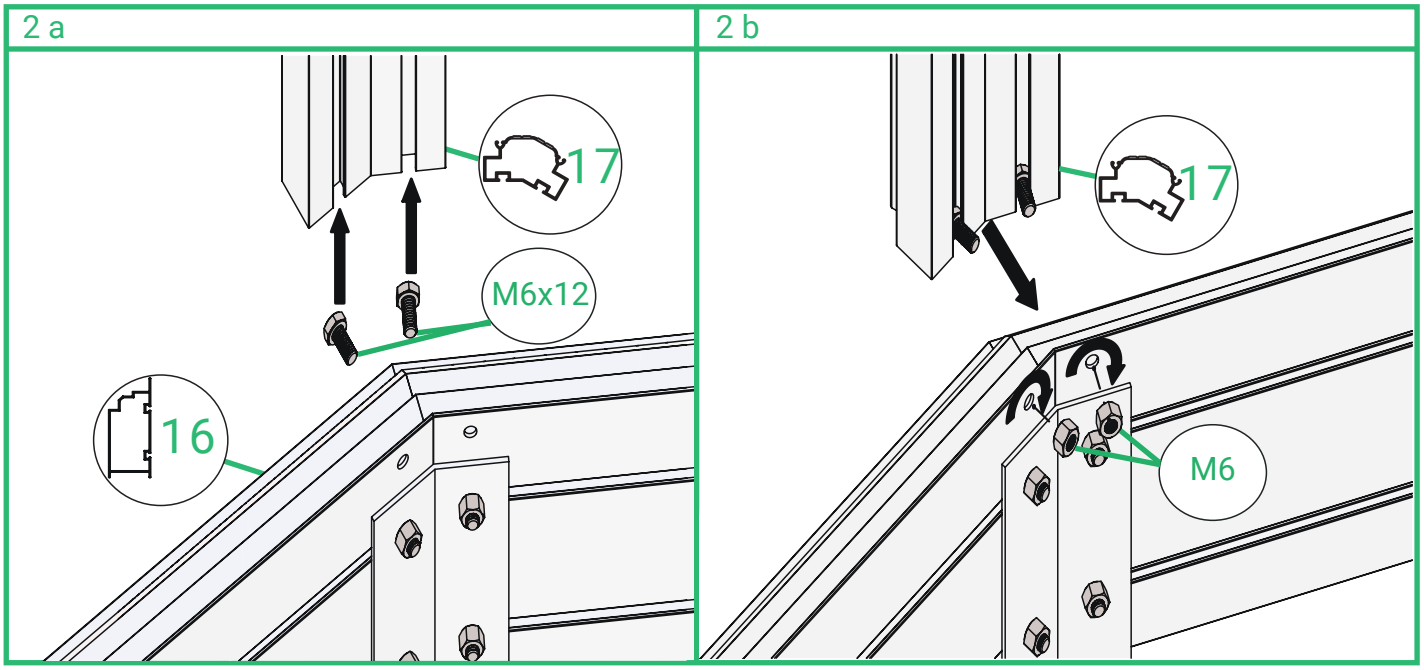

Frame assembly / Montage des rahmens / Assemblage de la structure / Montering av ram / Rungon kokoaminen

W - 3M

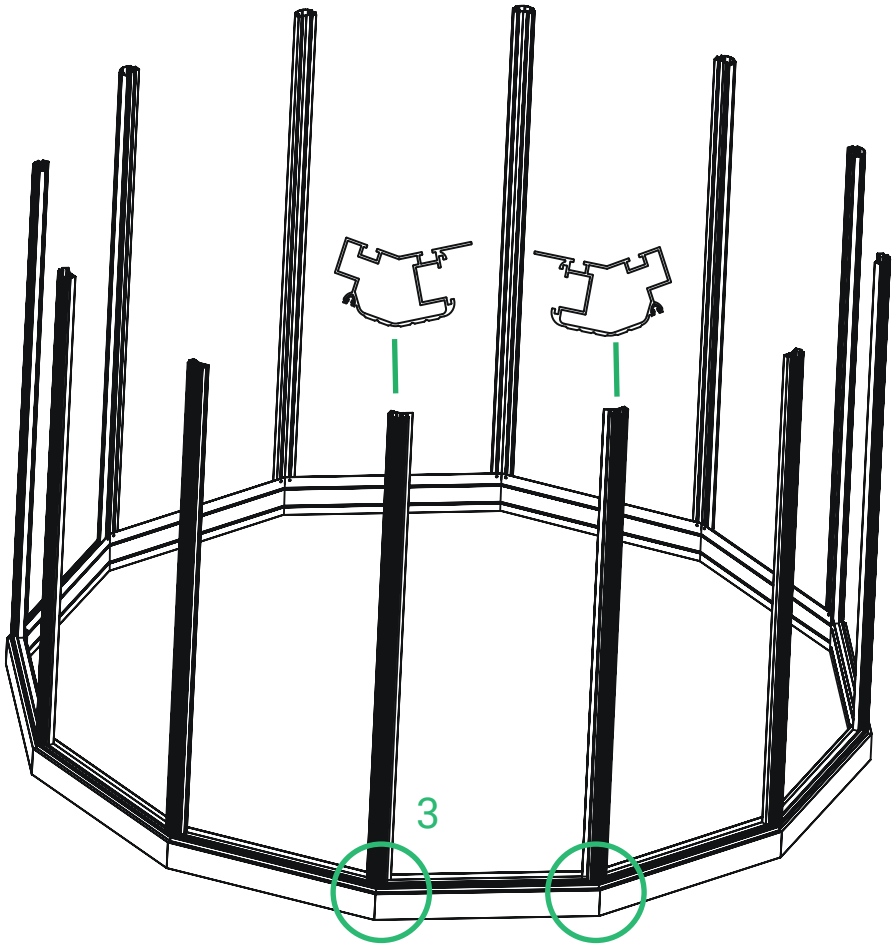

3 a

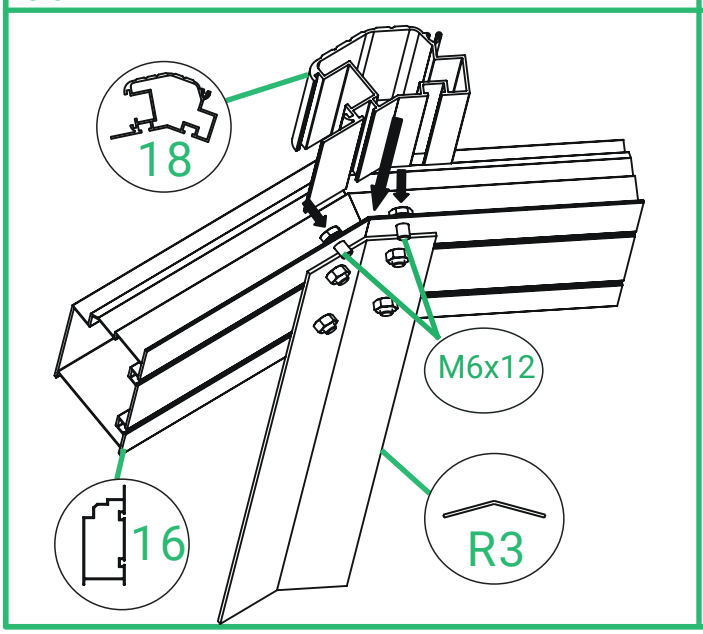

3 b

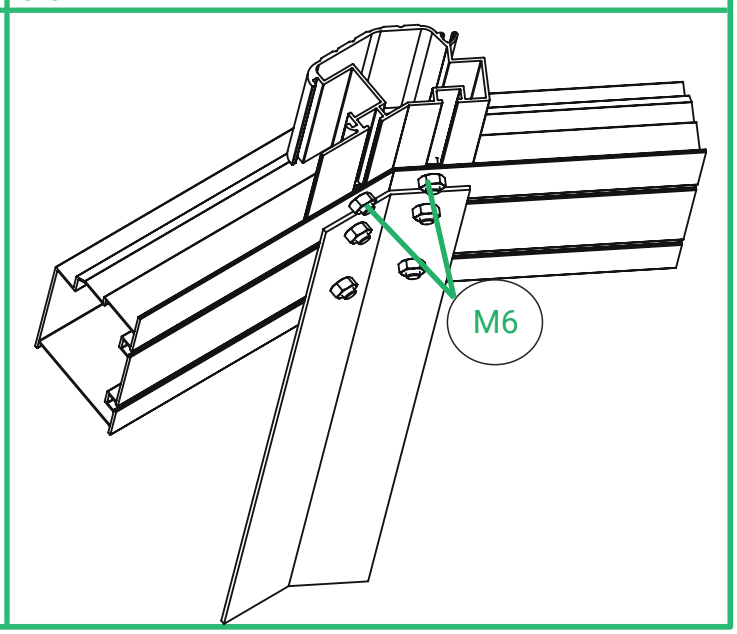

Frame assembly / Montage des rahmens / Assemblage de la structure / Montering av ram / Rungon kokoaminen

W - 4M &
W - 4,6M

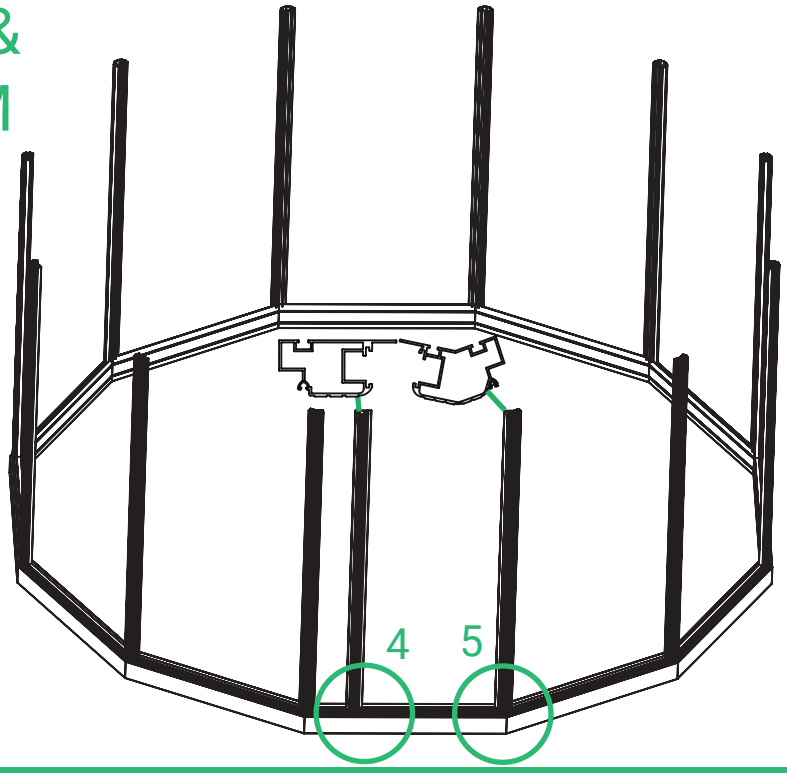

4 a

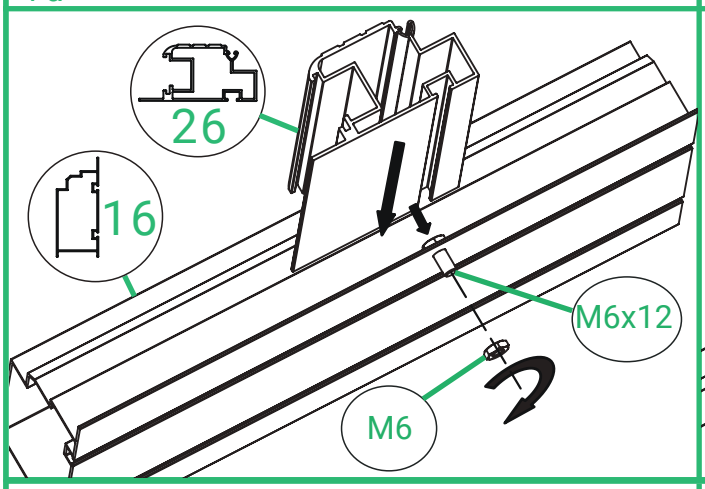

4 b

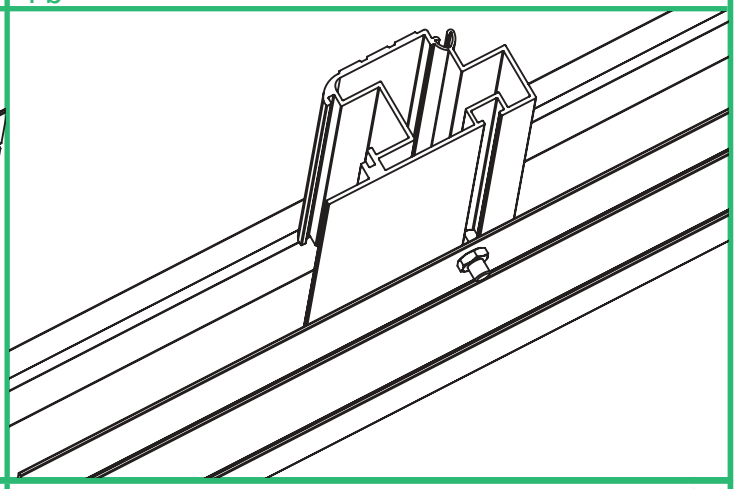

5 a

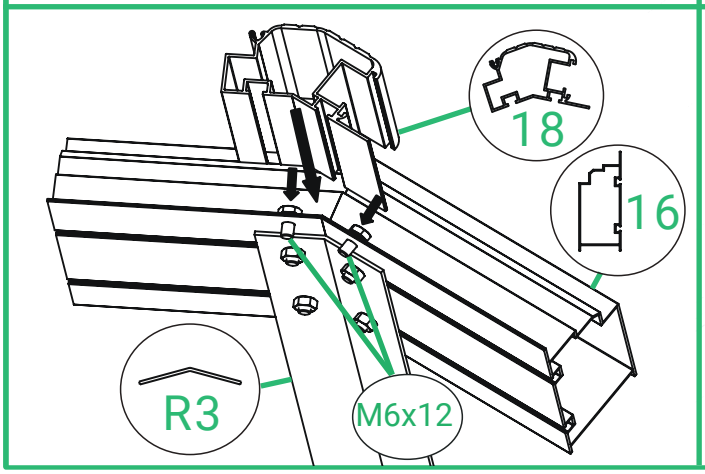

5 b

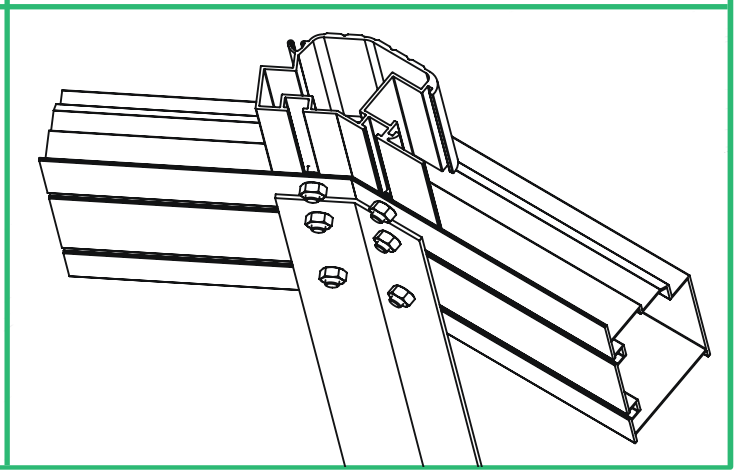

Frame assembly / Montage des rahmens / Assemblage de la structure / Montering av ram / Rungon kokoaminen

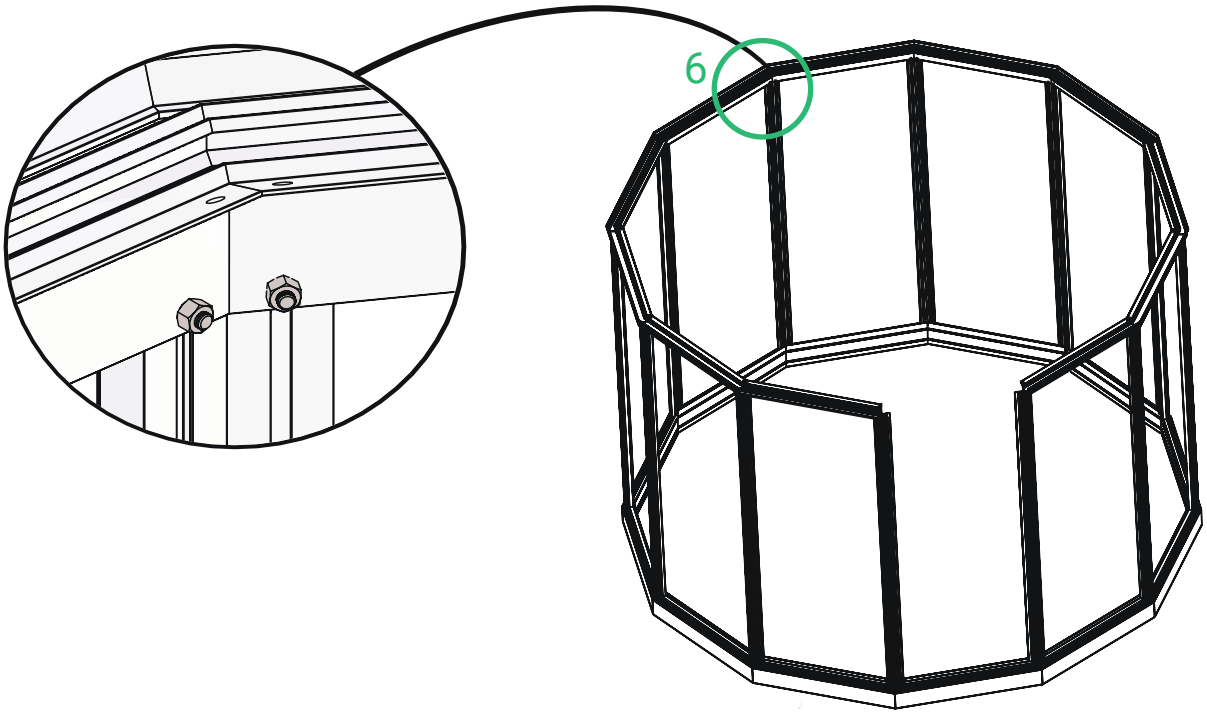

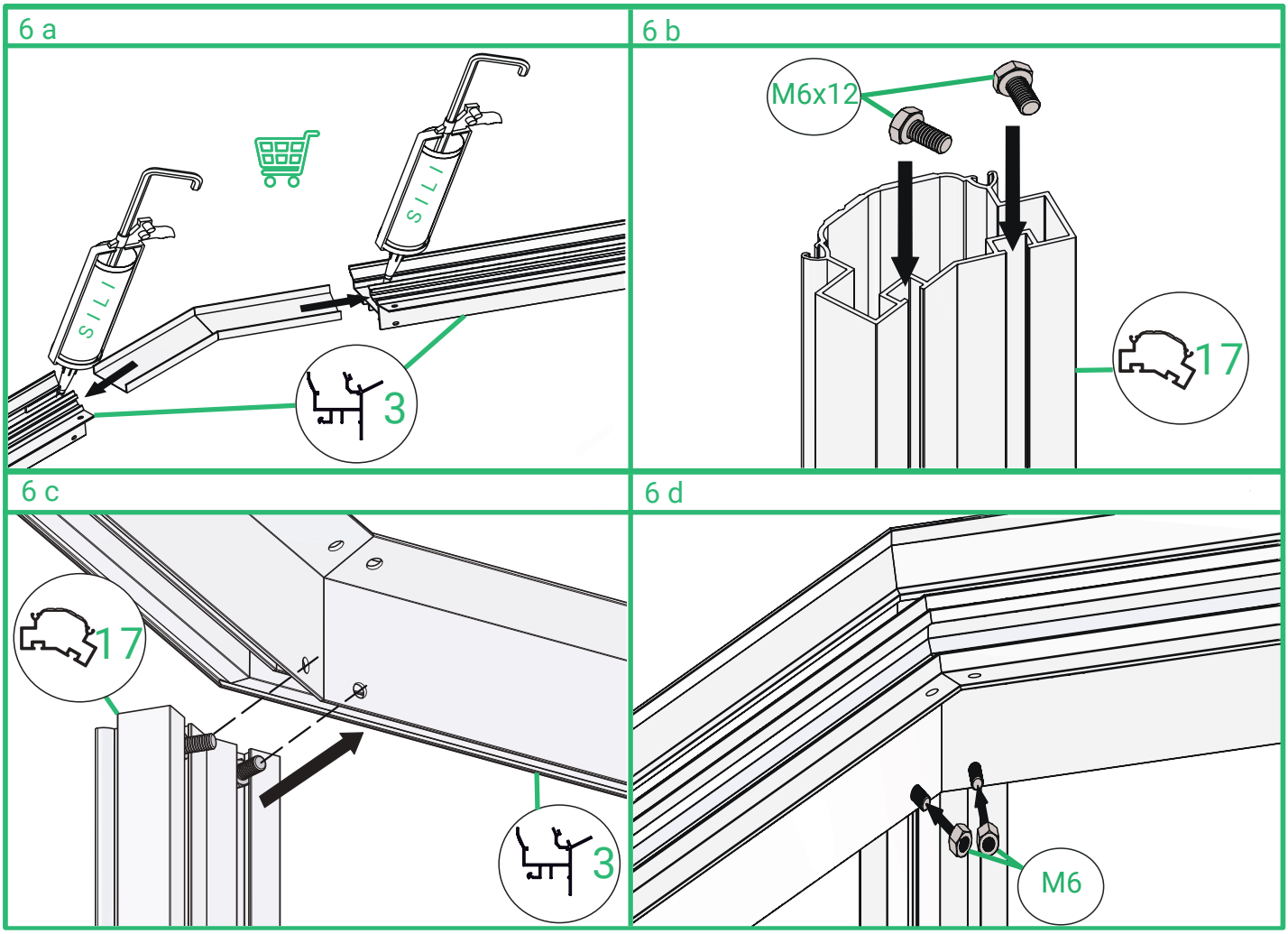

Frame assembly / Montage des rahmens / Assemblage de la structure / Montering av ram / Rungon kokoaminen

Refer to page 30, 31, 32, 33, 34
Siehe Seite 30, 31, 32, 33, 34
Reportez-vous à la page 30, 31, 32, 33, 34
Se sidan 30, 31, 32, 33, 34
Katso sivu 30, 31, 32, 33, 34

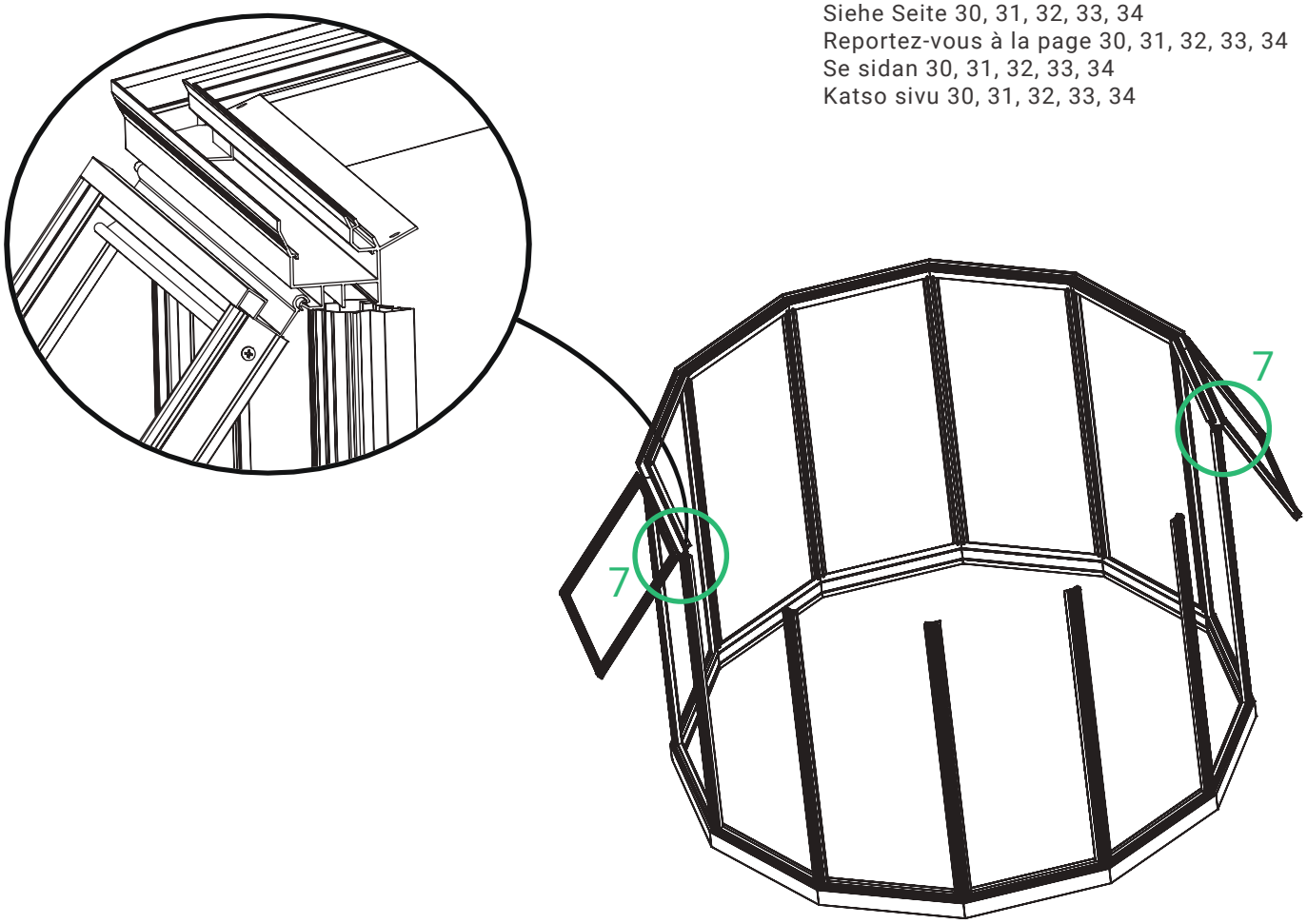

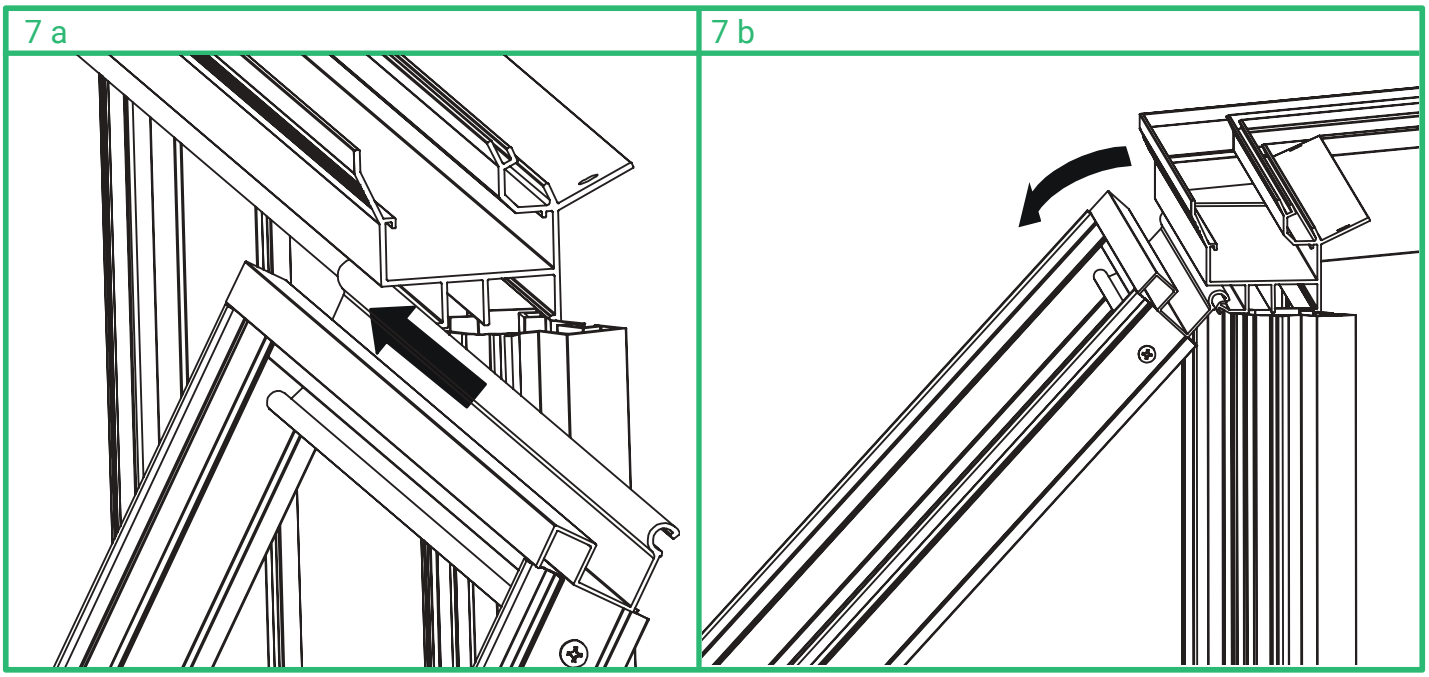

Frame assembly / Montage des rahmens / Assemblage de la structure / Montering av ram / Rungon kokoaminen

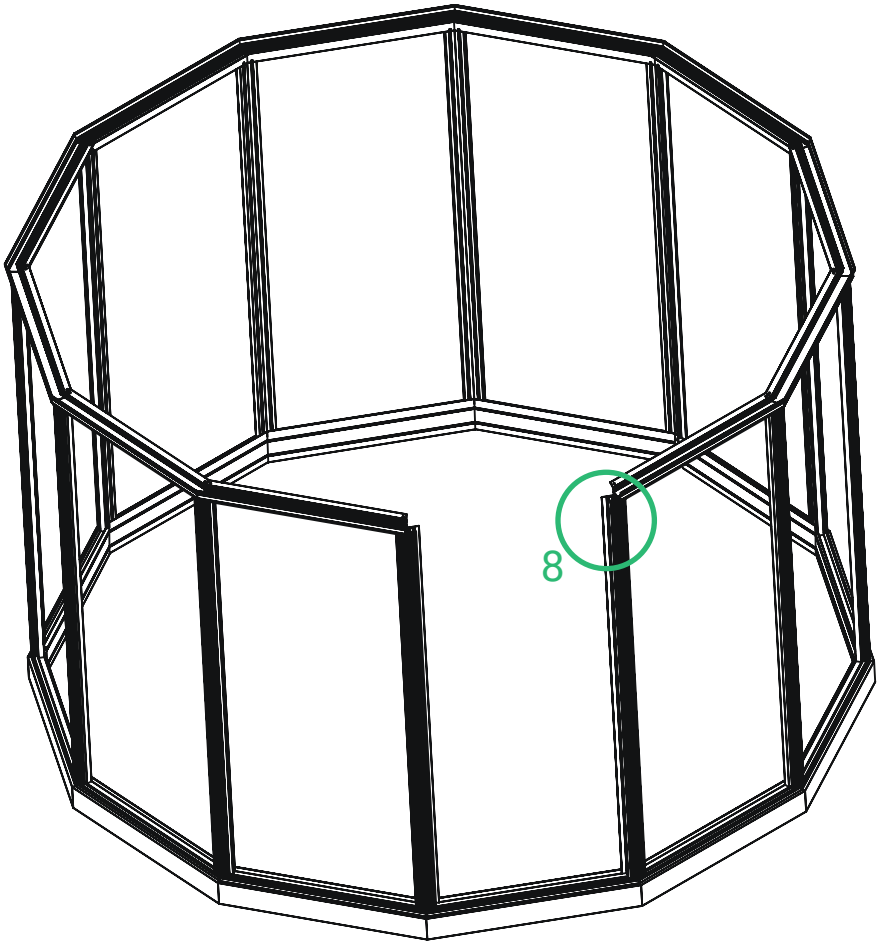

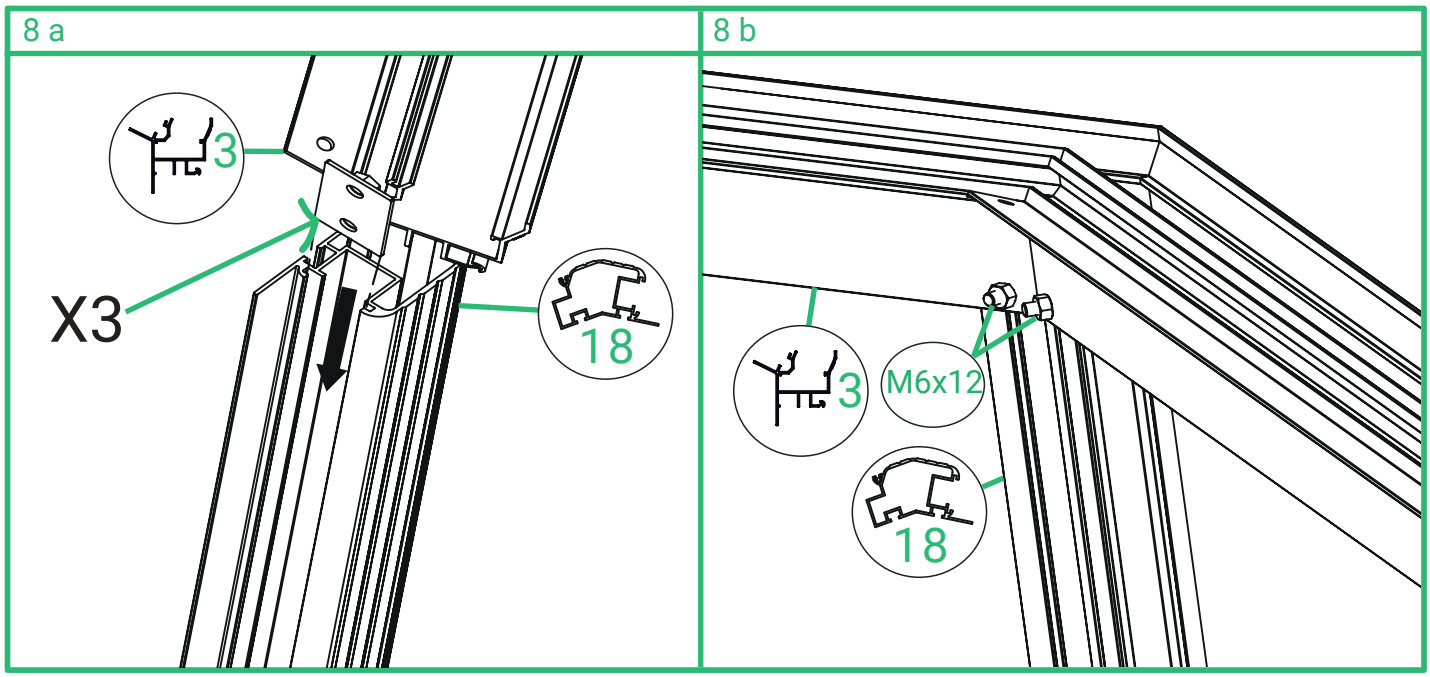

Frame assembly / Montage des rahmens / Assemblage de la structure / Montering av ram / Rungon kokoaminen

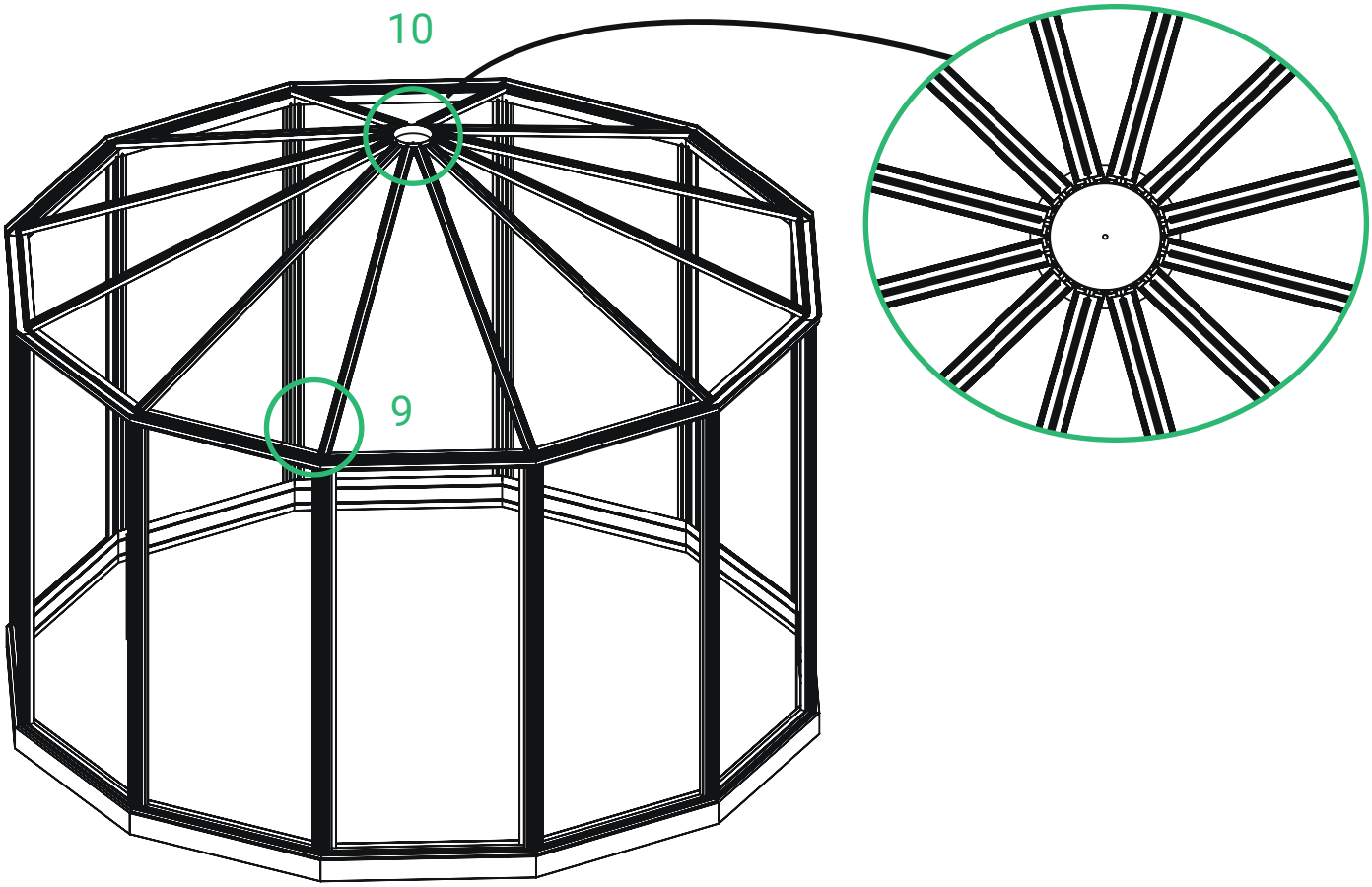

9

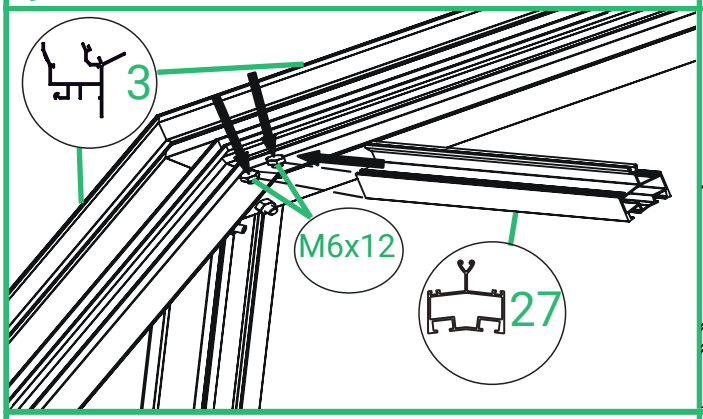

10 a

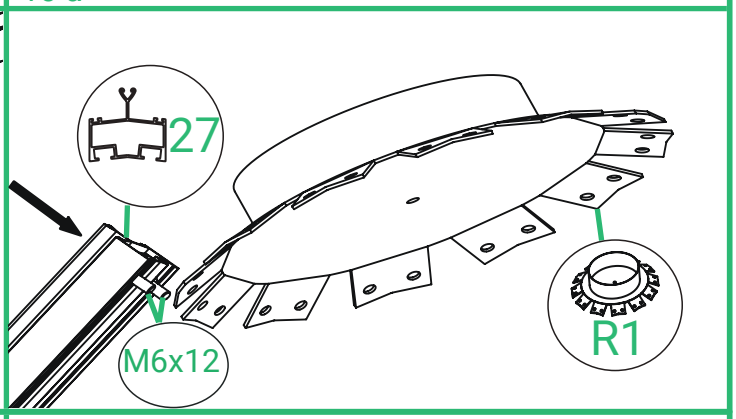

10 b

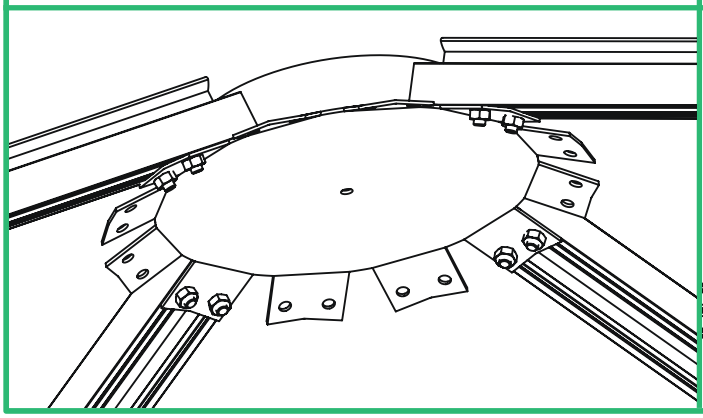

10 c

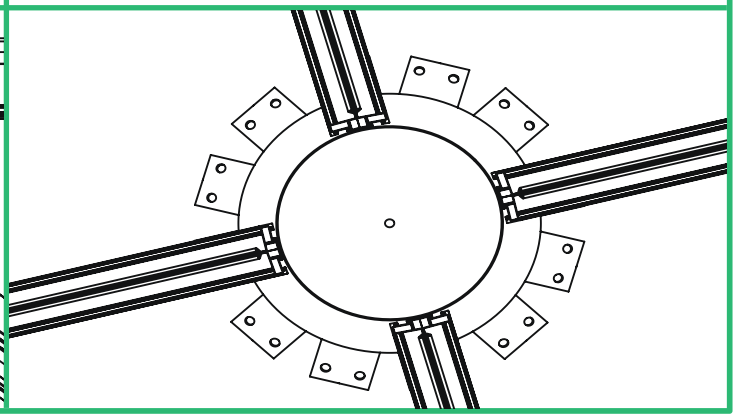

Door / Türen / Portes / Dörrar / Ovet

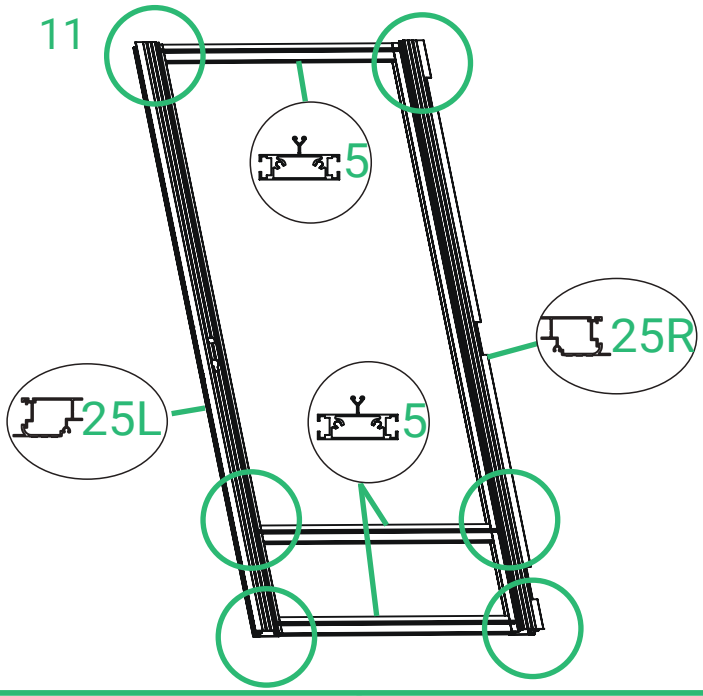

11 a

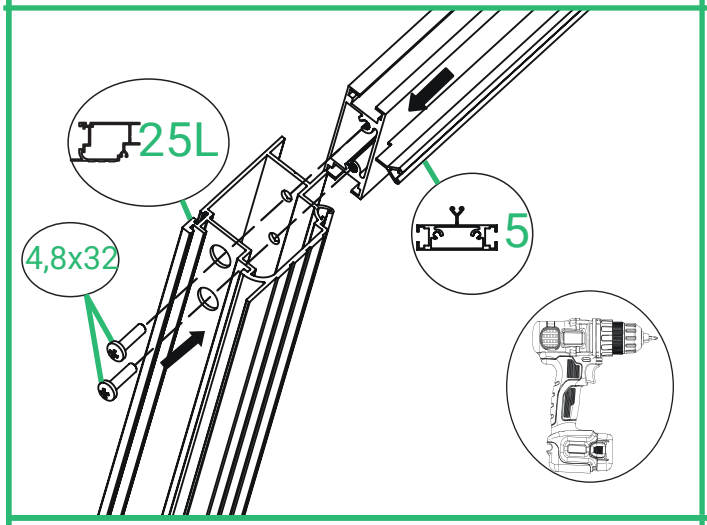

11 b

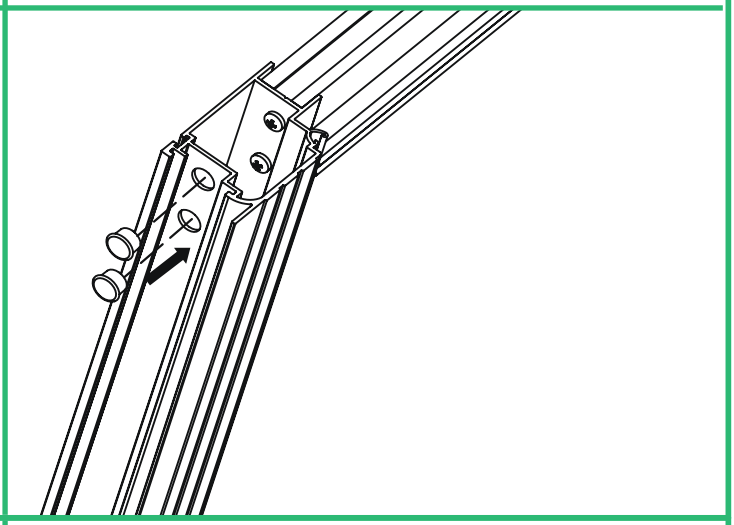

11 c

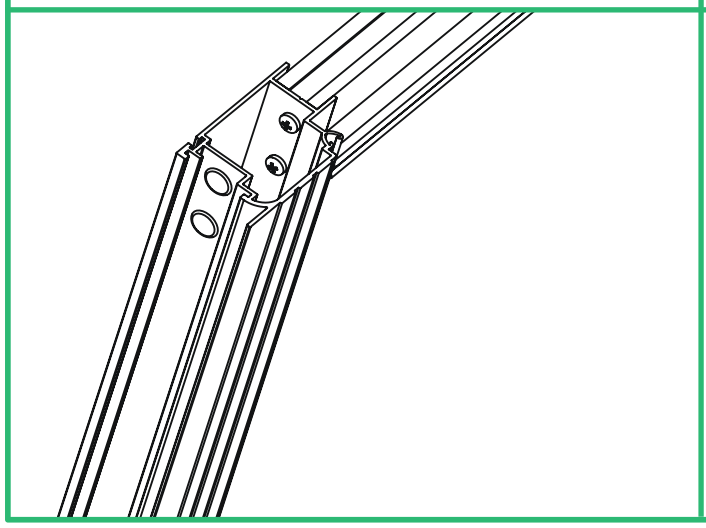

11 d

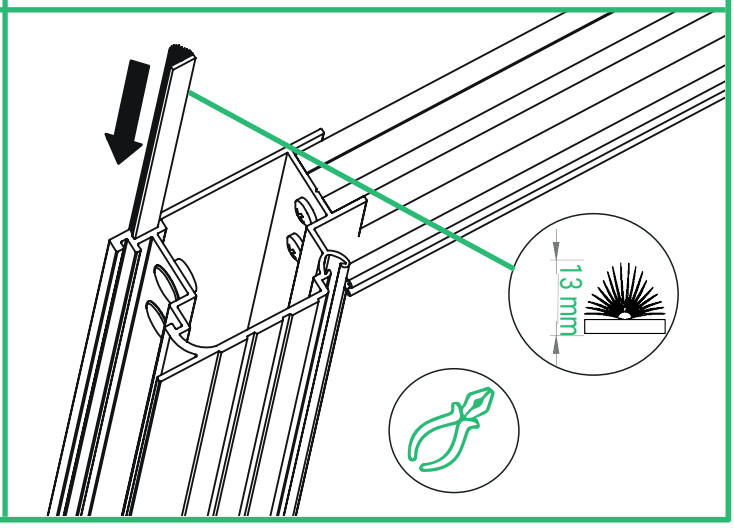

Door / Türen / Portes / Dörrar / Ovet

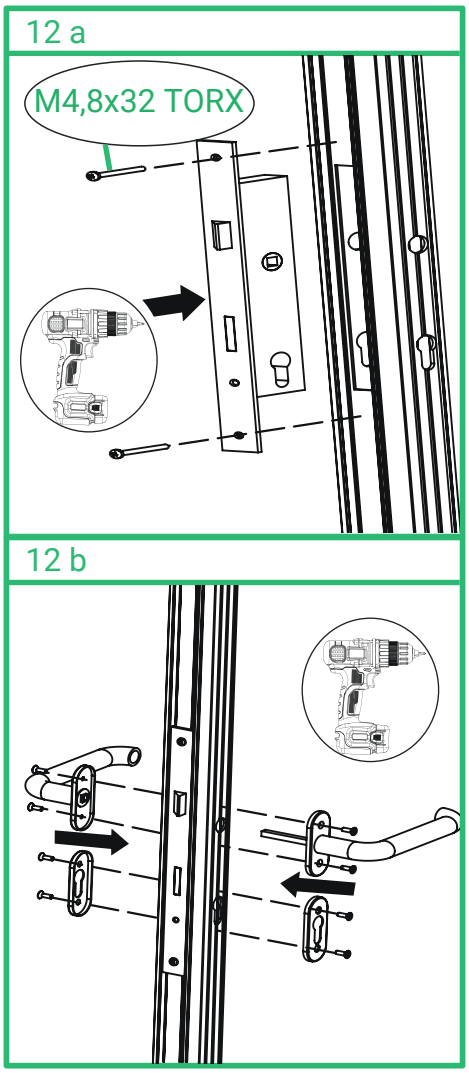

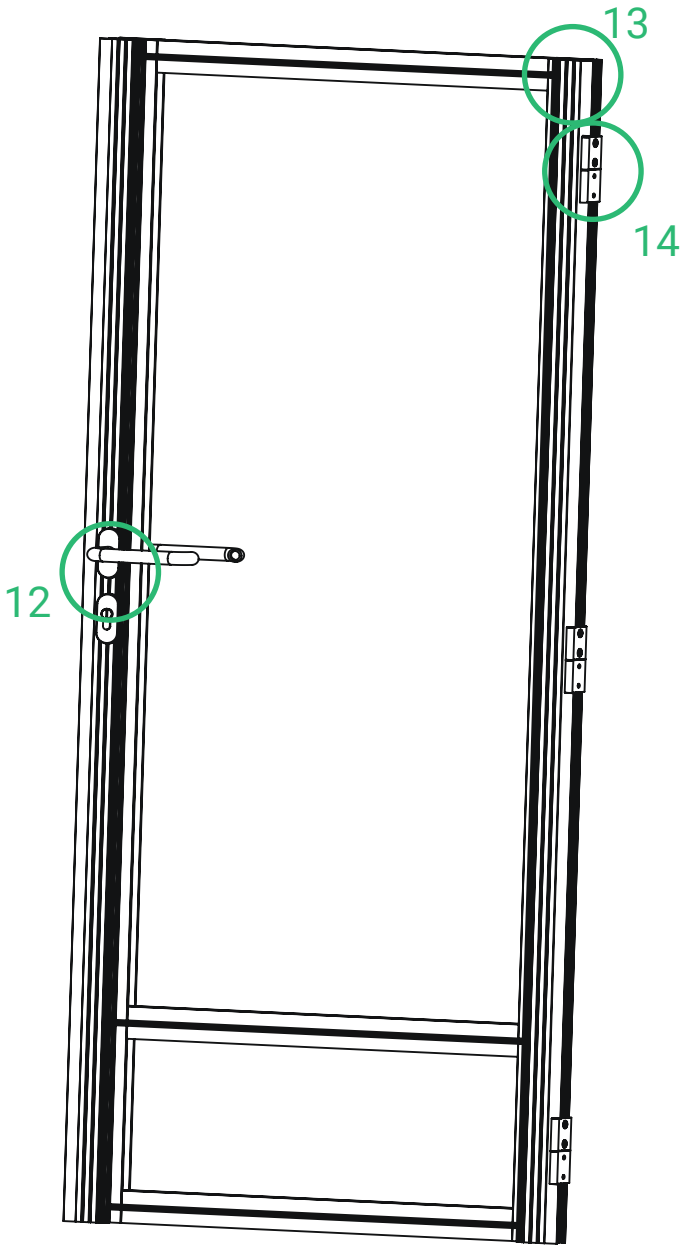

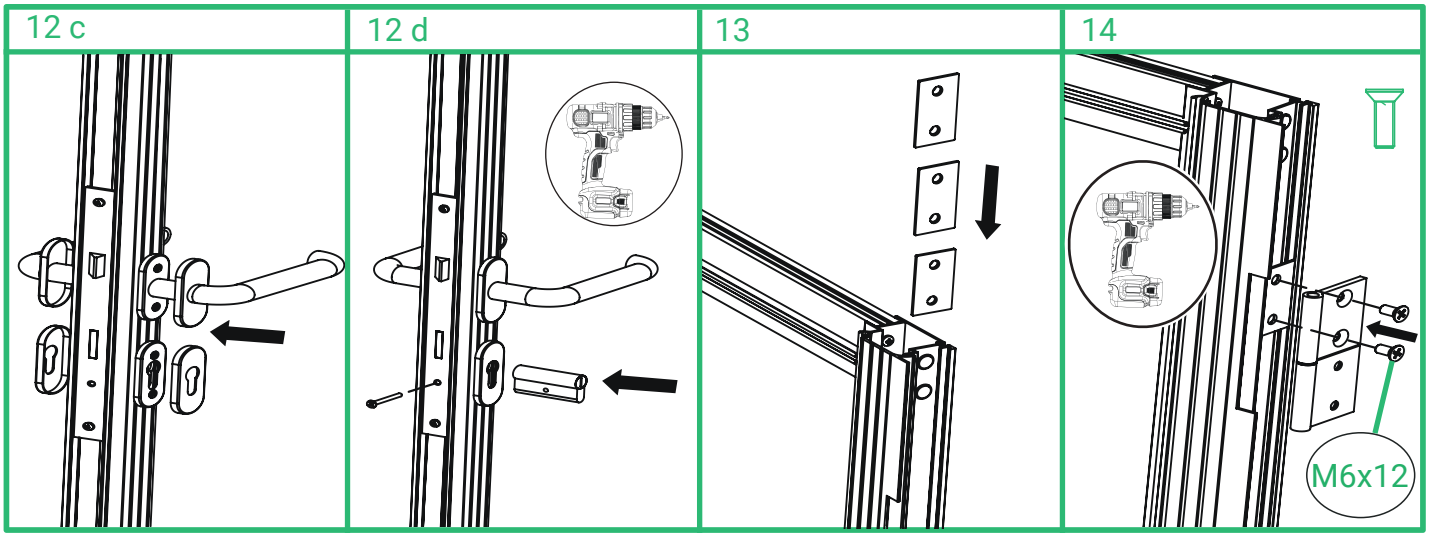

Door / Türen / Portes / Dörrar / Ovet

1	2	3
Panel installation	Glazing rubber insertion	Glazing rubber insertion

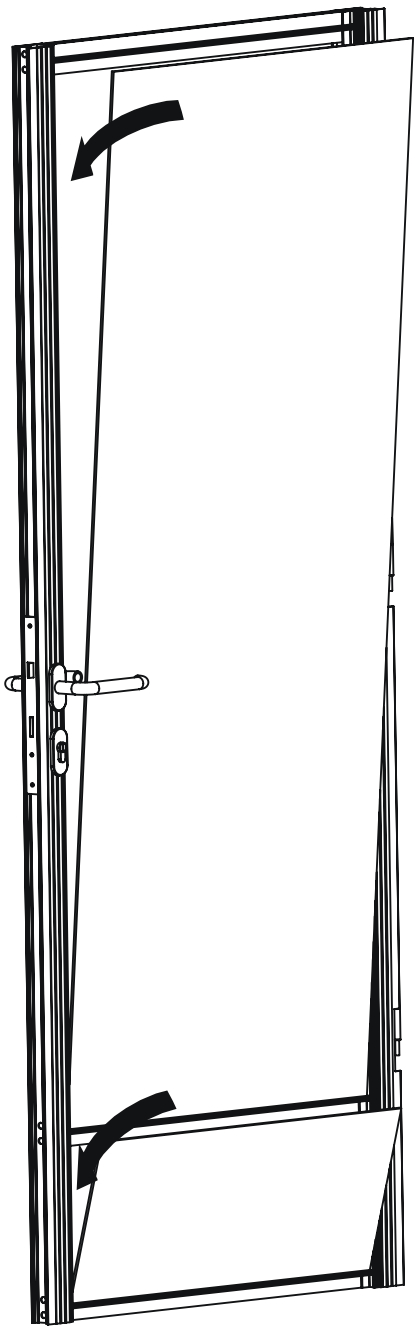

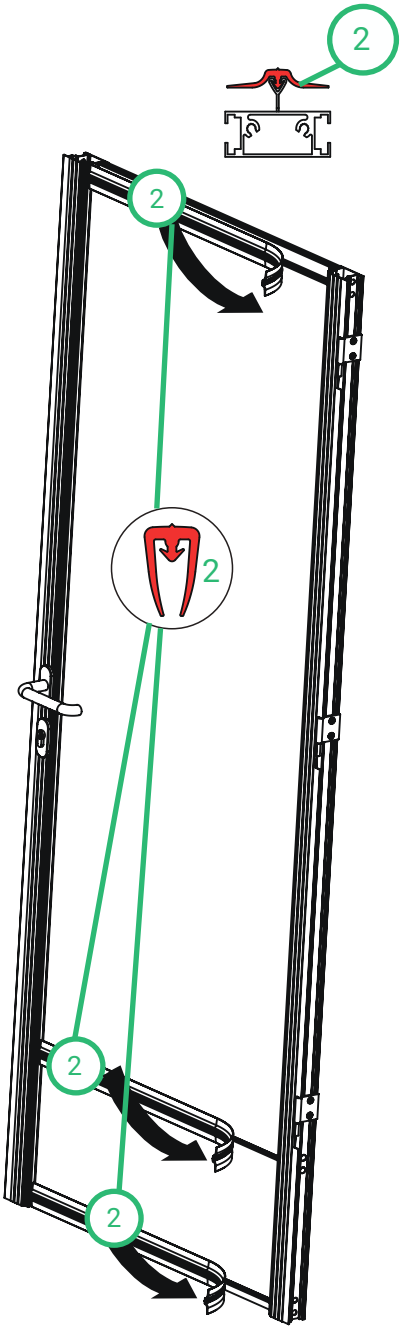

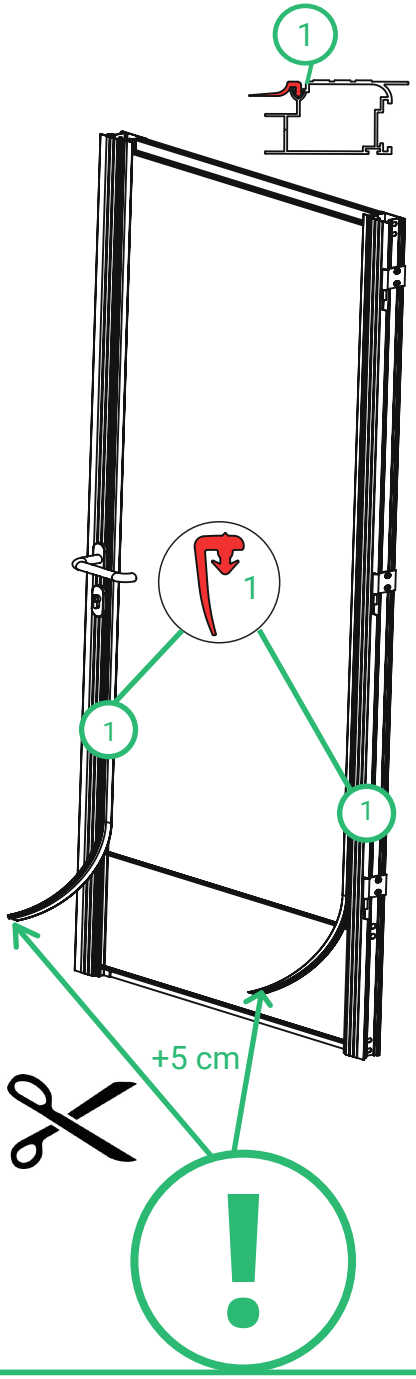

W - 3M

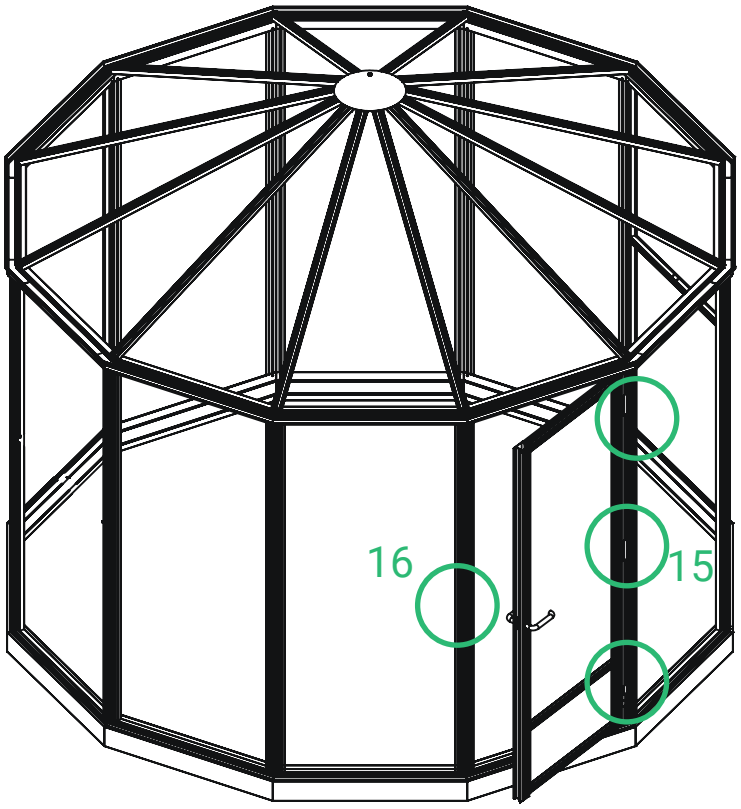

15 a

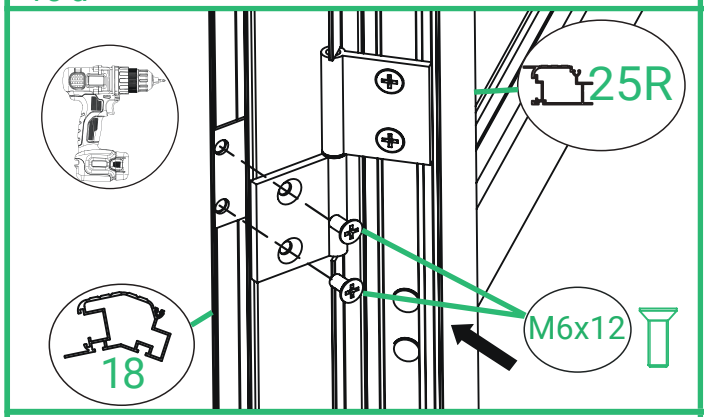

15 b

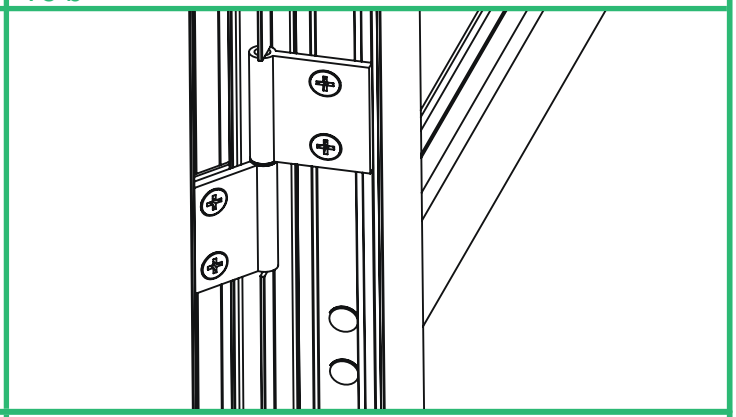

16 a

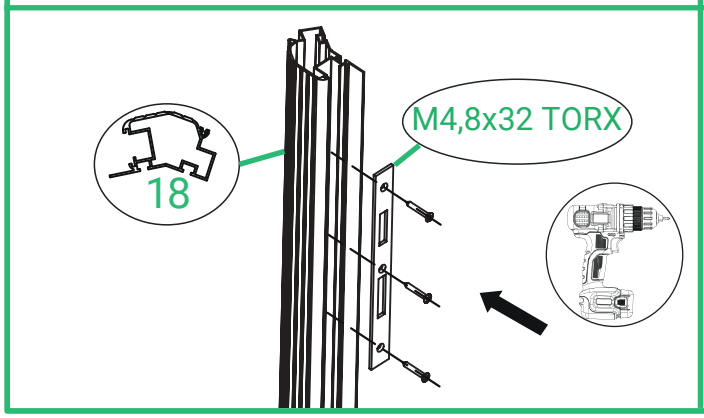

16 b

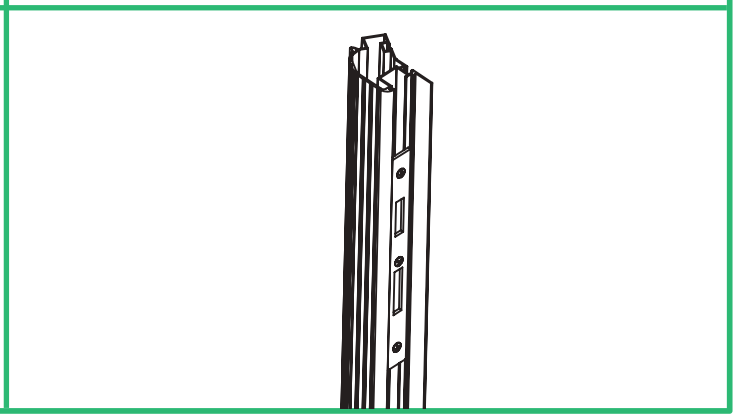

W - 4M &
W - 4,6M

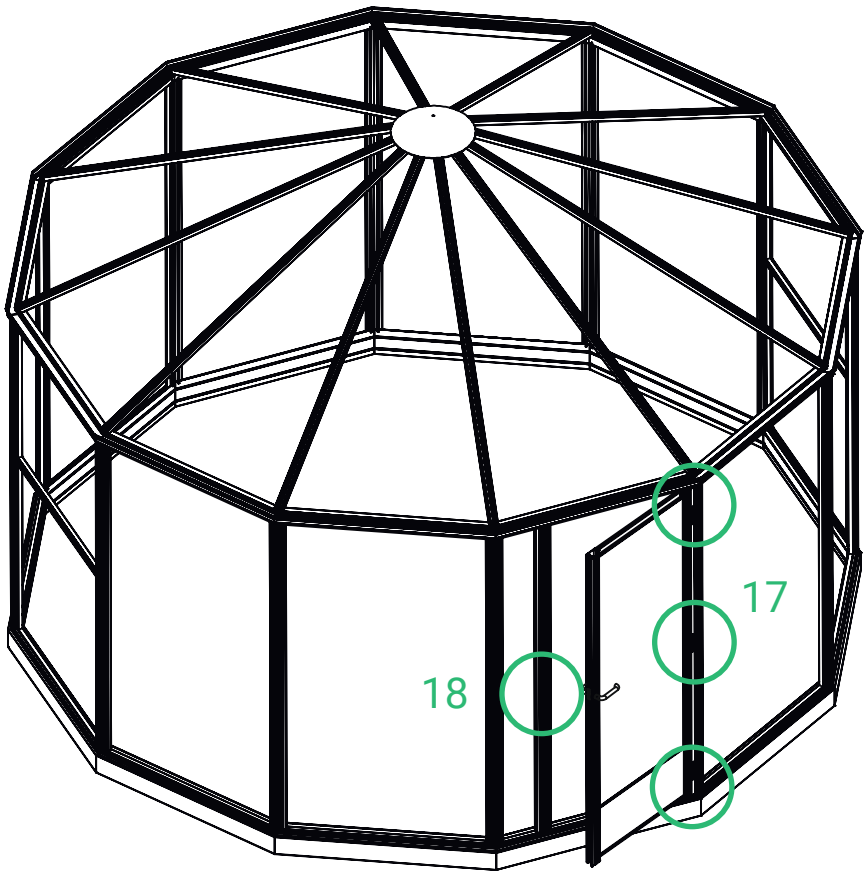

17 a

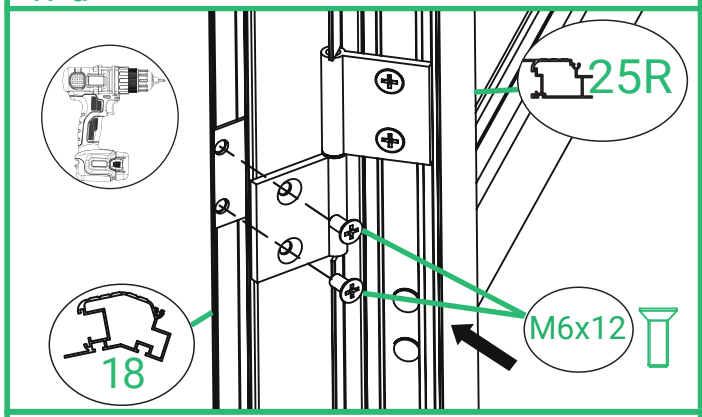

17 b

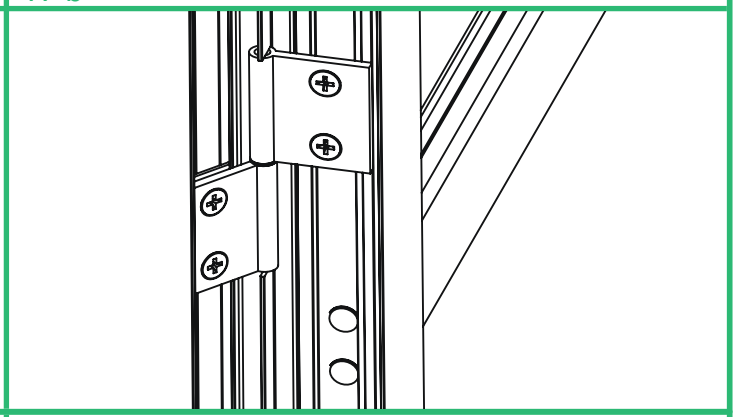

18 a

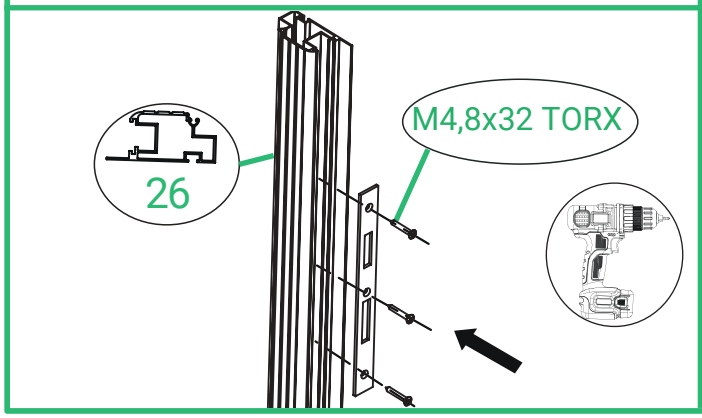

18 b

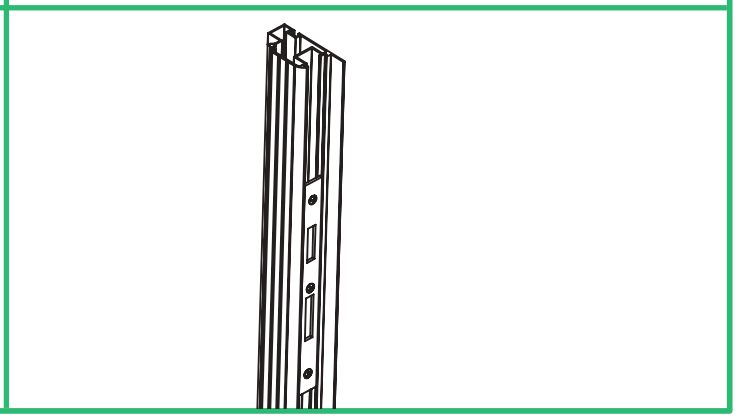

Fitting of glass/polycarbonate / Montage der Glasplatten / Polycarbonatplatten / Montage du verre ou du polycarbonate / Montering av glas / polykarbonat / Lasien / polykarbonaattilevyjen asennus

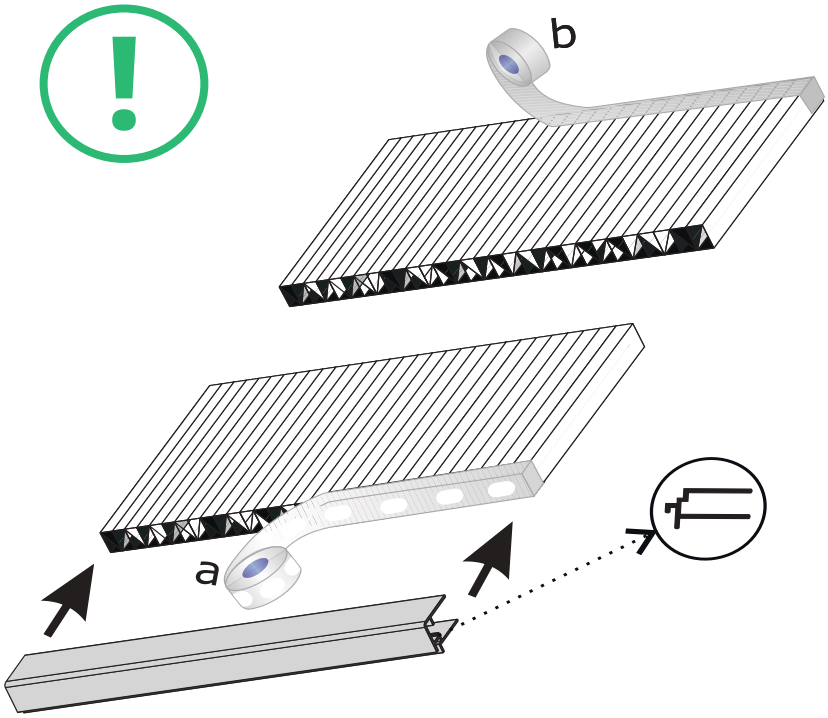

ATTENTION!

The UV-protected side of the **polycarbonate** sheet is covered with white film with text.

This side should face **outwards**!

a	b
Anti-dust tape (blue)	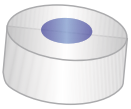 Alu tape

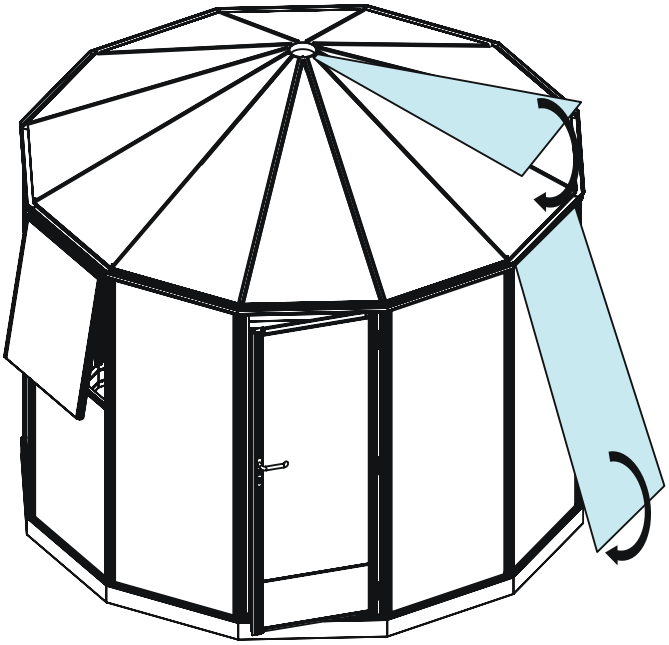

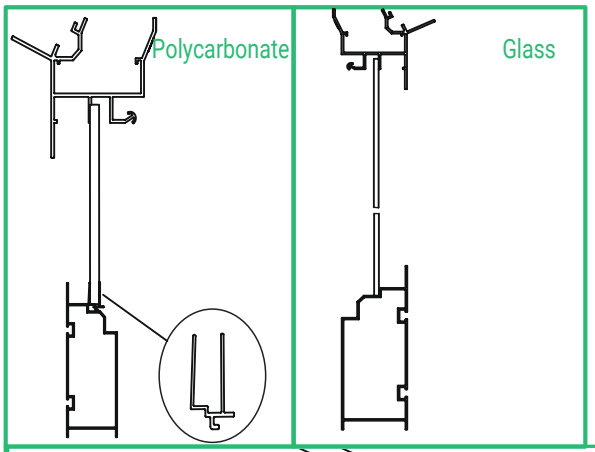

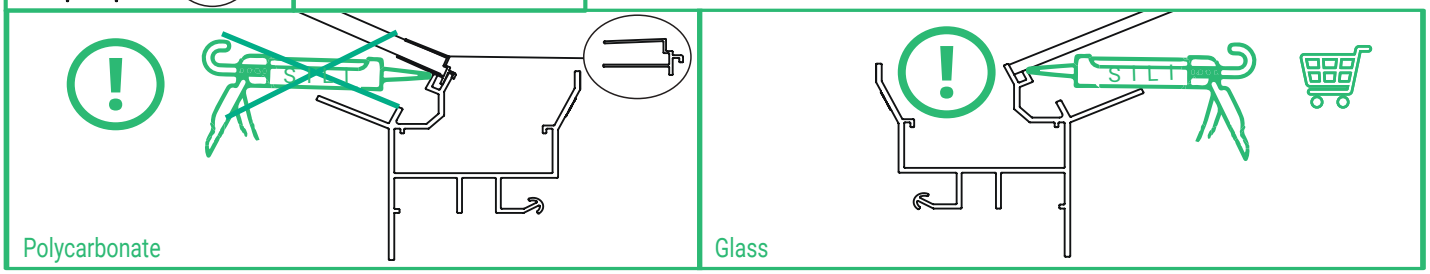

Fitting of glass/polycarbonate / Montage der Glasplatten / Polycarbonatplatten / Montage du verre ou du polycarbonate / Montering av glas / polykarbonat / Lasien / polykarbonaattilevyjen asennus

W - 3M

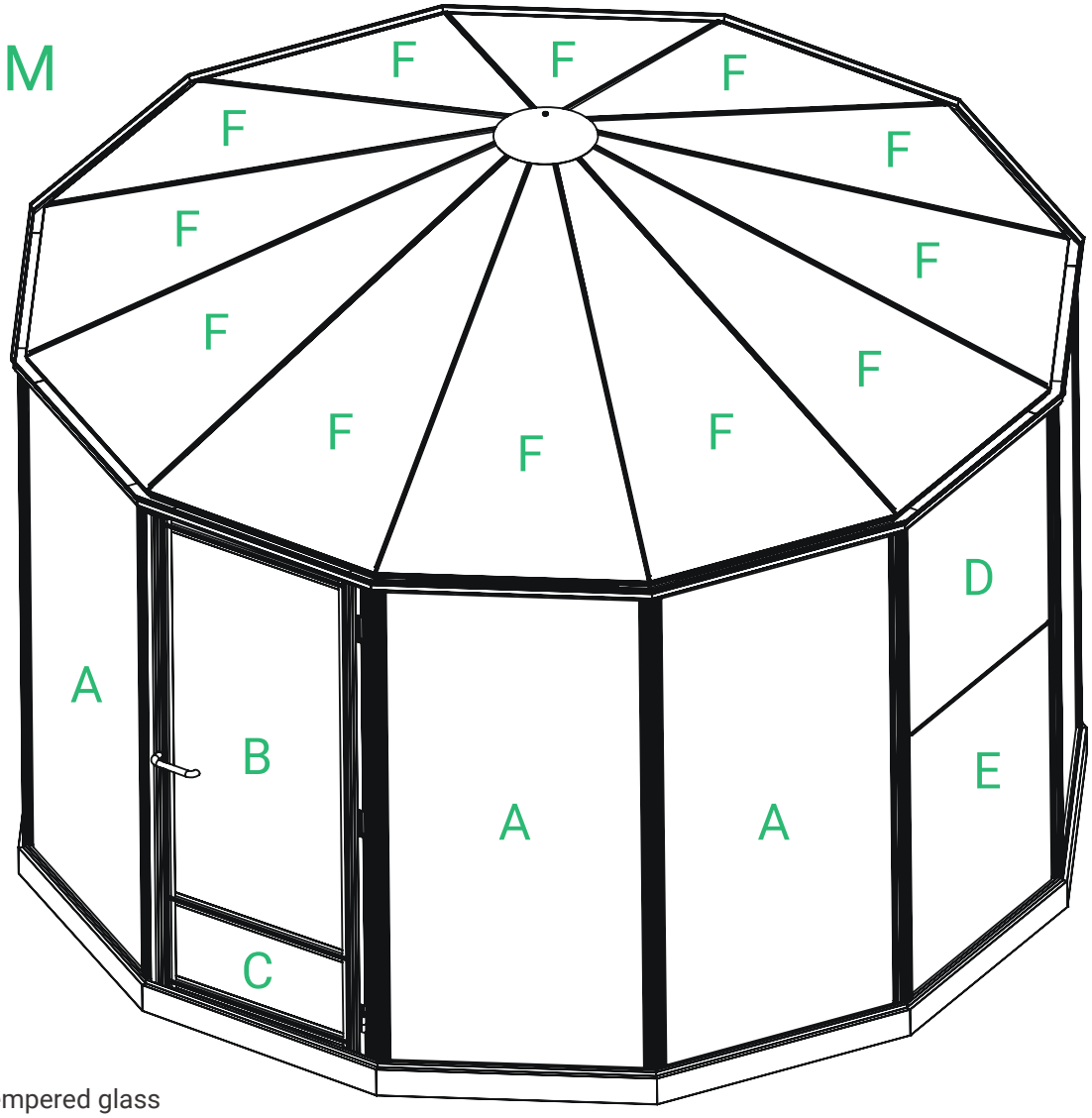

SG Safe tempered glass

PC Polycarbonate

W - 3M		
	H 1833	
	SG	PC
A	1850x730	1845x730
B	1485x608	1480x608
C	280x608	270x608
D	825x718	820x718
E	1015x730	1010x730
F	30x1535x 780	30x1535x 780

Fitting of glass/polycarbonate / Montage der Glasplatten / Polycarbonatplatten / Montage du verre ou du polycarbonate / Montering av glas / polykarbonat / Lasien / polykarbonaattilevyjen asennus

W - 4M

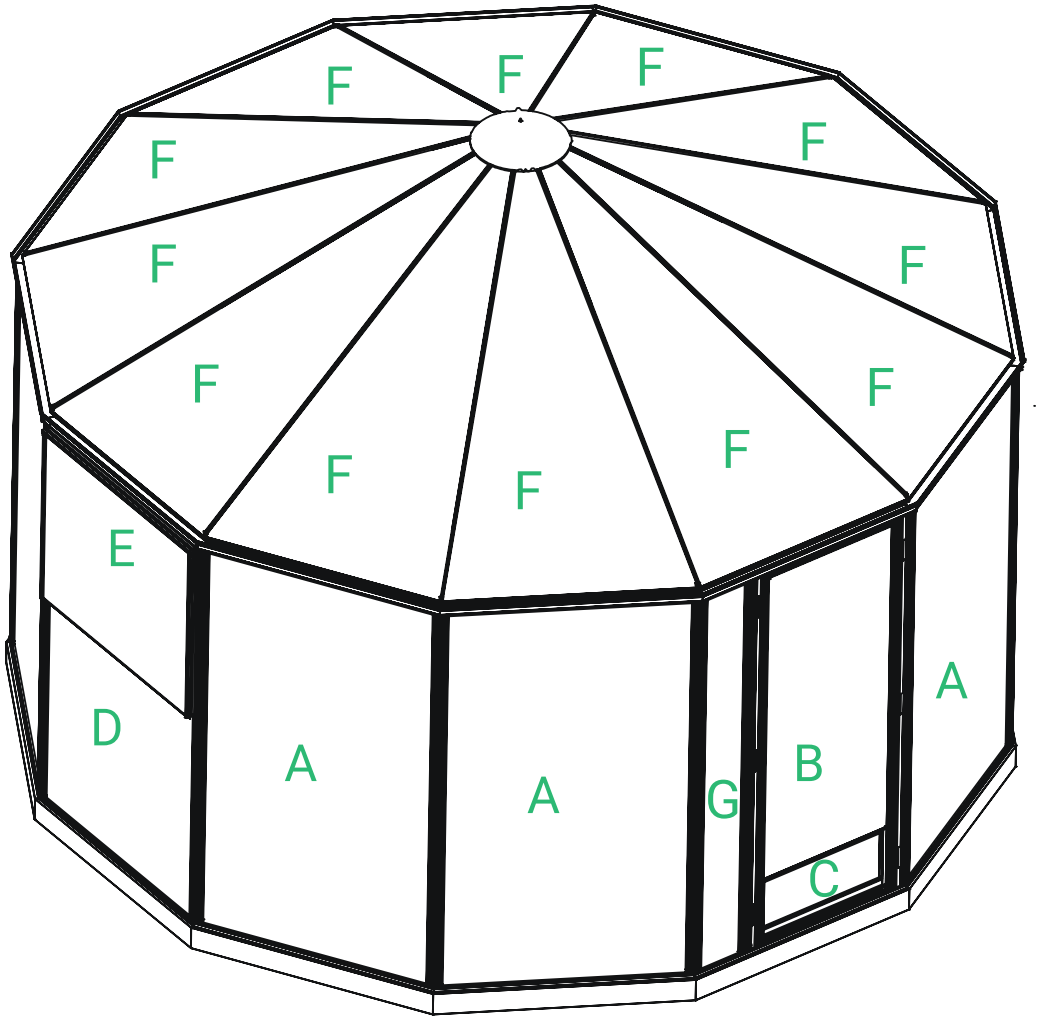

SG Safe tempered glass

PC Polycarbonate

W - 4M		
	H 1833	
	SG	PC
A	1850x970	1845x970
B	1485x608	1480x608
C	280x608	270x608
D	1015x970	1010x970
E	825x955	820x955
F	30x2020x 1020	30x2020x 1020
G	1850x186	1845x186

Fitting of glass/polycarbonate / Montage der Glasplatten / Polycarbonatplatten / Montage du verre ou du polycarbonate / Montering av glas / polykarbonat / Lasien / polykarbonaattilevyjen asennus

W - 4,6M

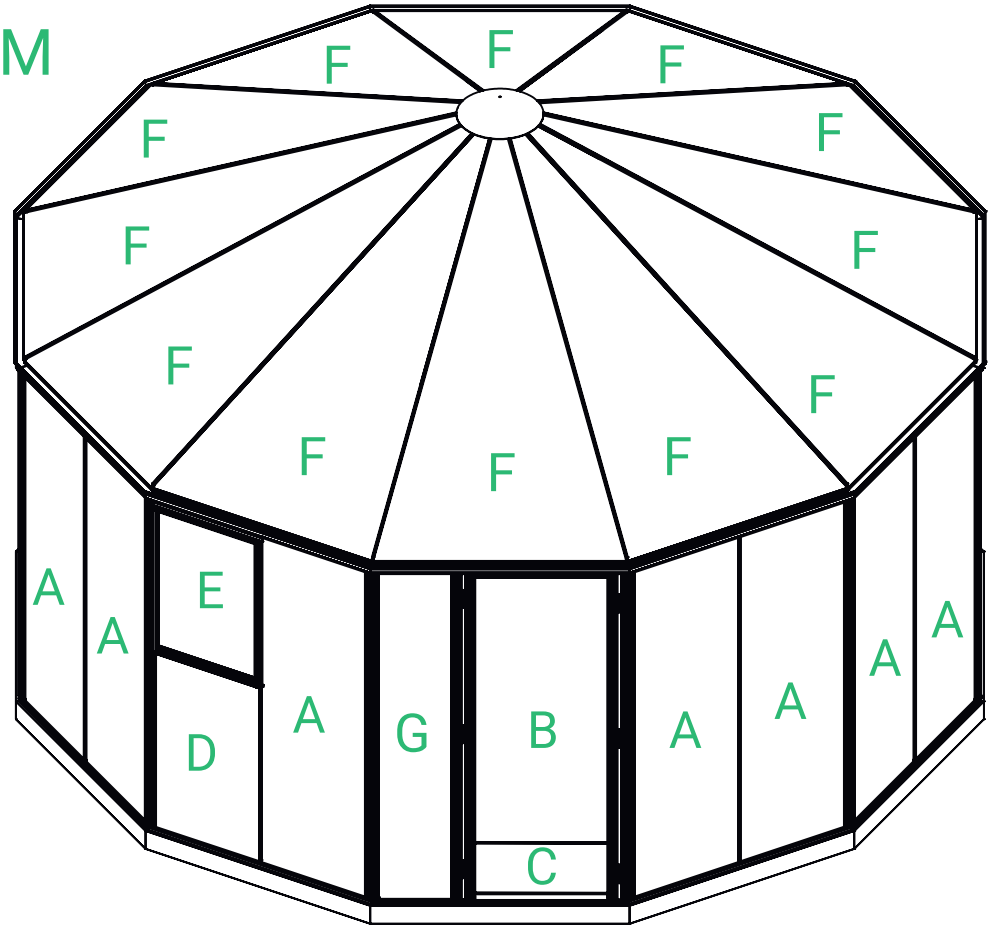

SG Safe tempered glass

PC Polycarbonate

W - 4,6M		
	H 1833	
	SG	PC
A	1850x550	1845x550
B	1485x608	1480x608
C	280x608	270x608
D	1015x550	1010x550
E	825x538	820x538
F	31x2321x 1155	31x2321x 1155
G	1850x330	1845x330

Fitting of glass/polycarbonate / Montage der Glasplatten / Polycarbonatplatten / Montage du verre ou du polycarbonate / Montering av glas / polykarbonat / Lasien / polykarbonaattilevyjen asennus

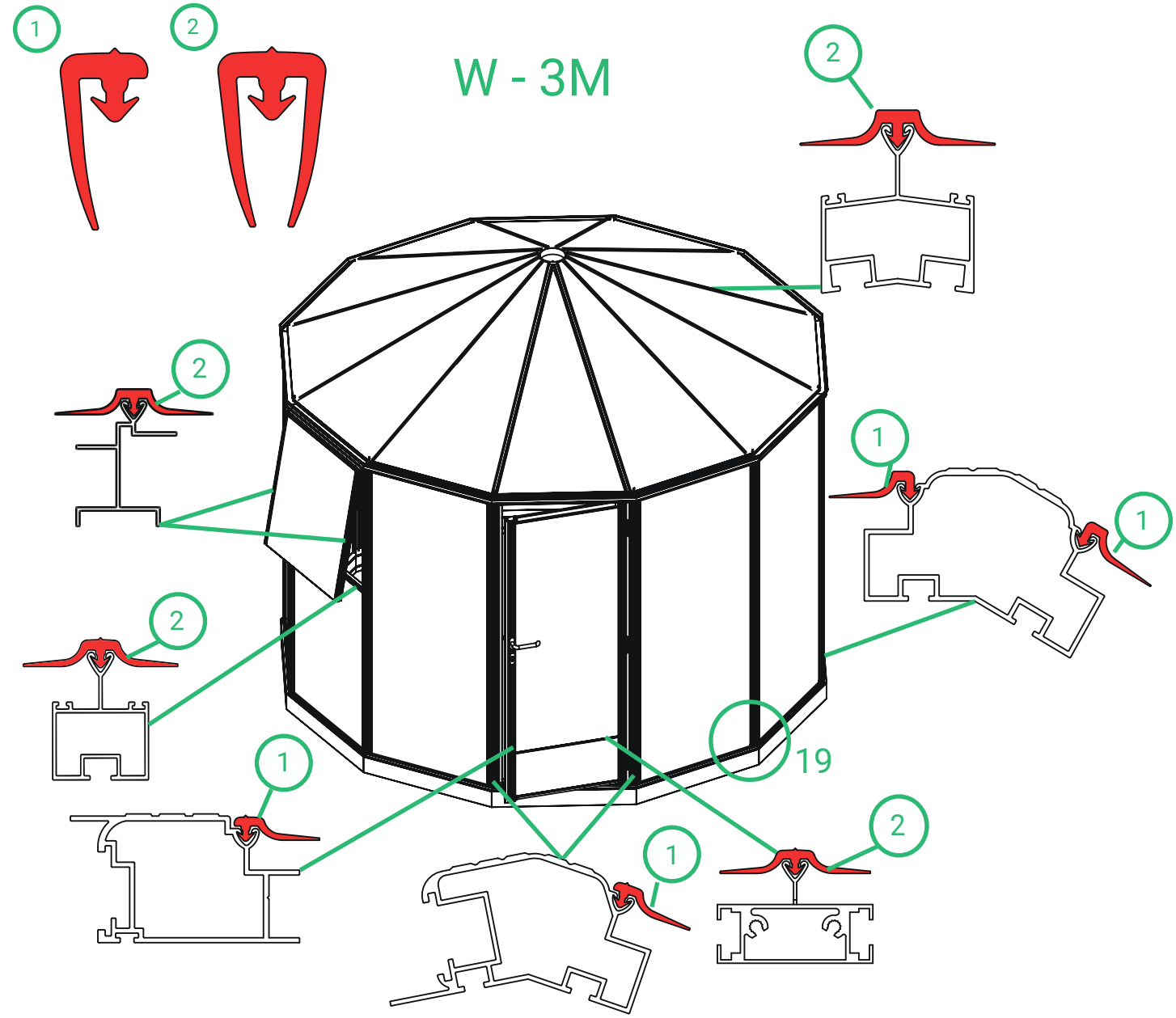

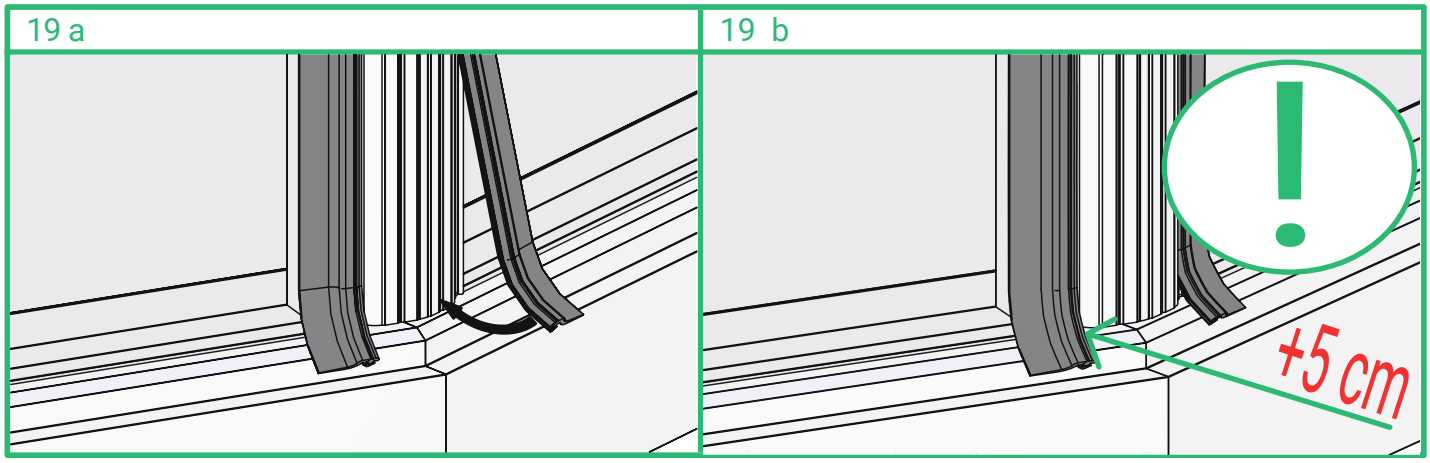

Fitting of glass/polycarbonate / Montage der Glasplatten / Polycarbonatplatten / Montage du verre ou du polycarbonate / Montering av glas / polykarbonat / Lasien / polykarbonaattilevyjen asennus

W - 4M &
W - 4,6M

20 a

20 b

+5 cm

Windows / Fenster / Fenetres / Fönster / Ikkunat

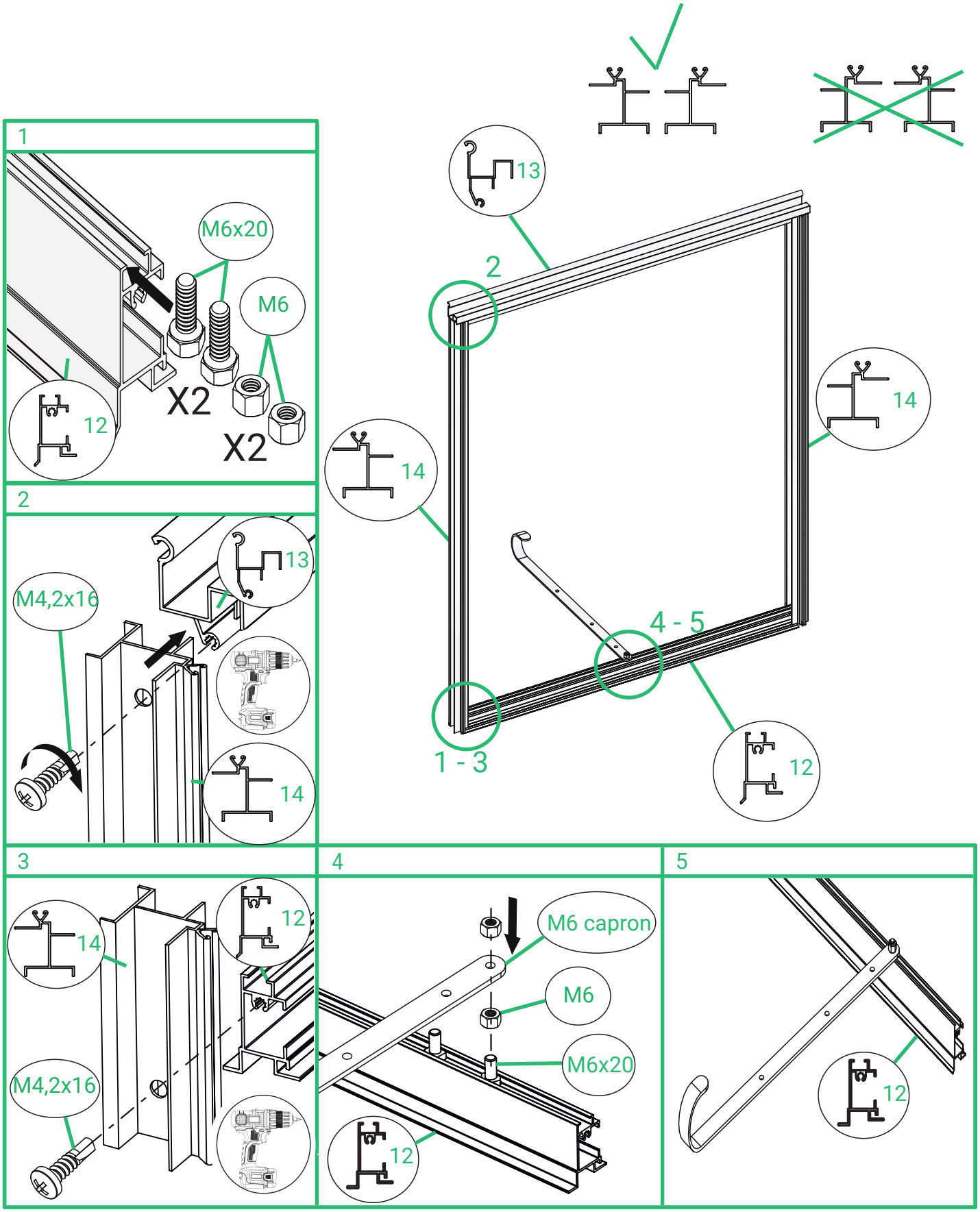

Windows / Fenster / Fenetres / Fönster / Ikkunat

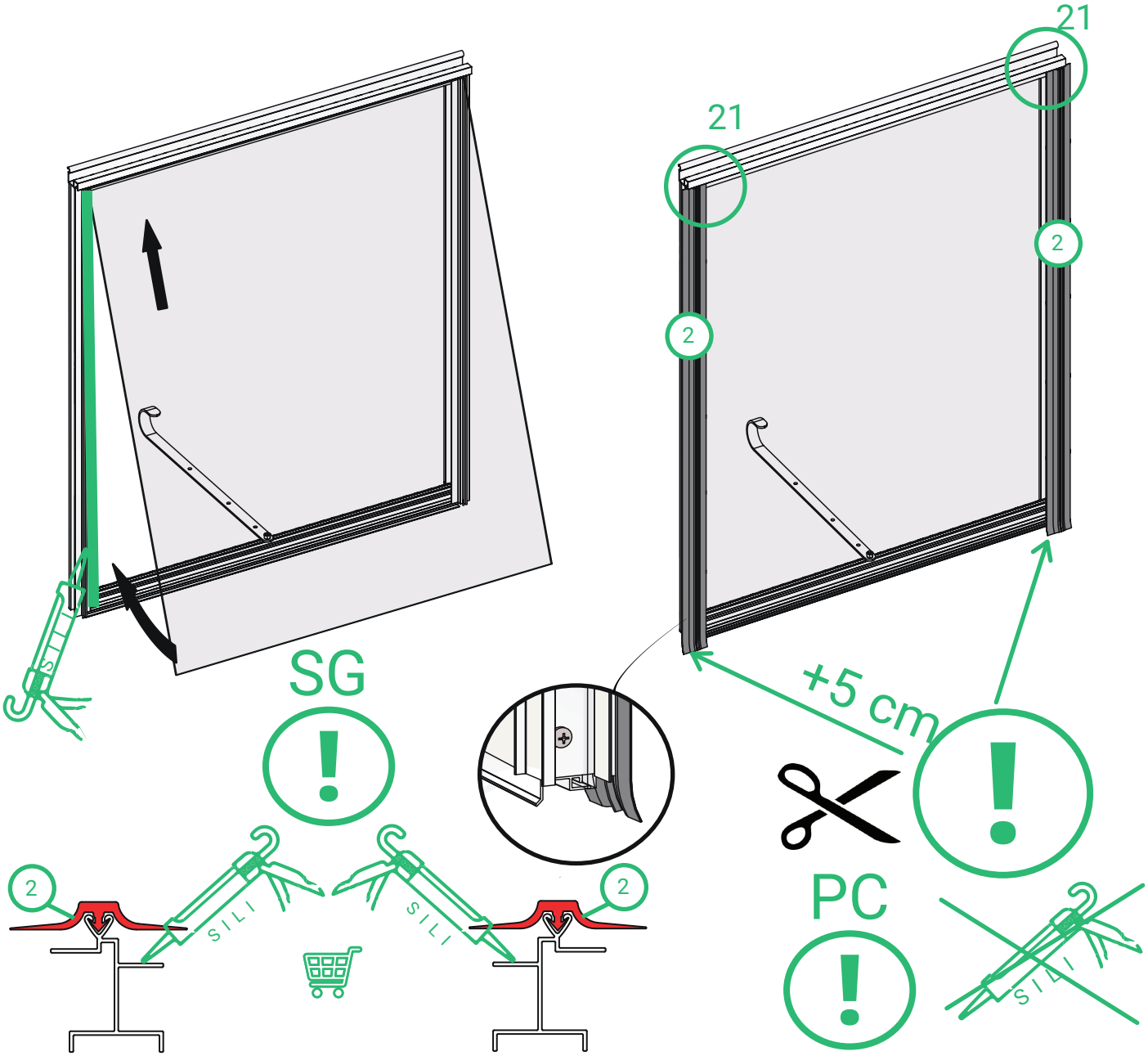

21		
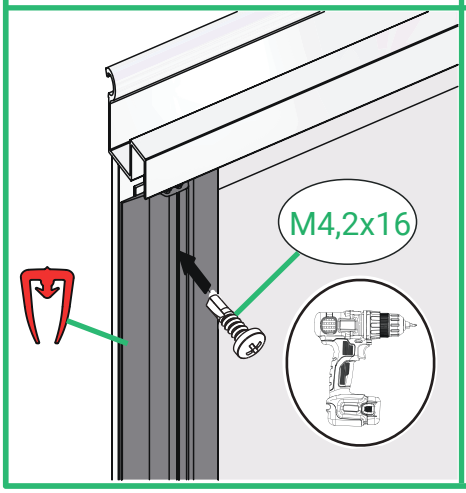	Safe tempered glass 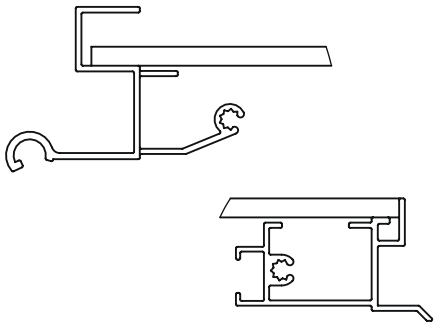	Polycarbonate 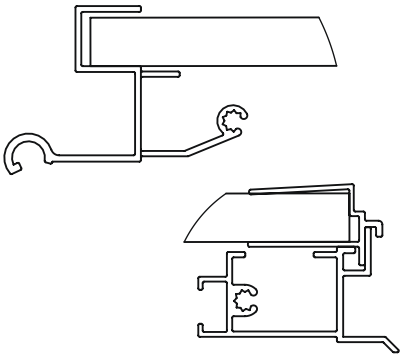

Windows / Fenster / Fenetres / Fönster / Ikkunat

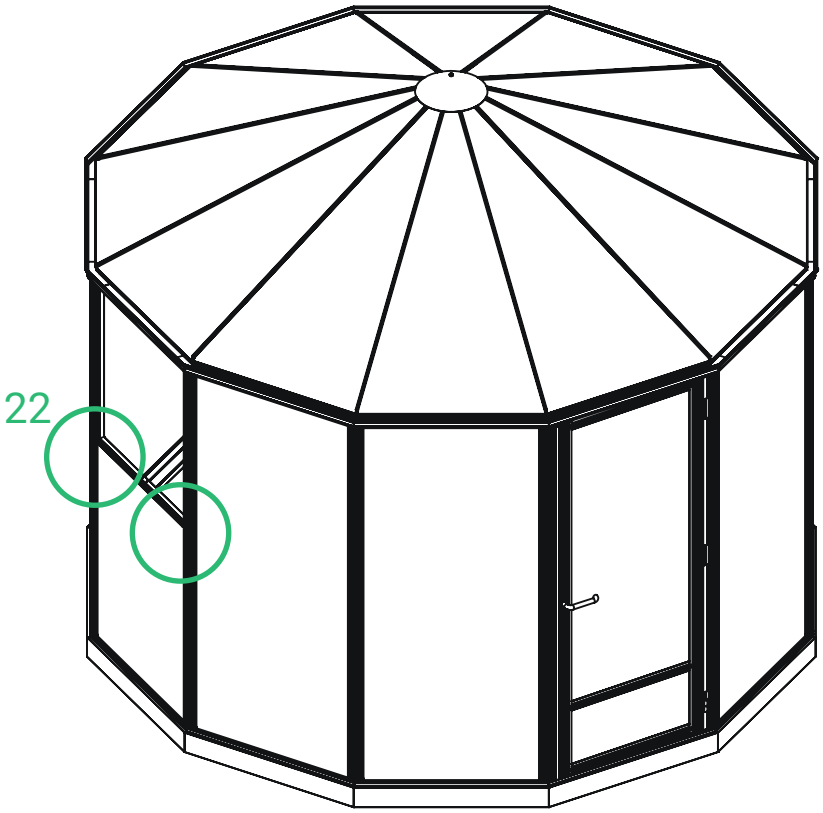

22 a

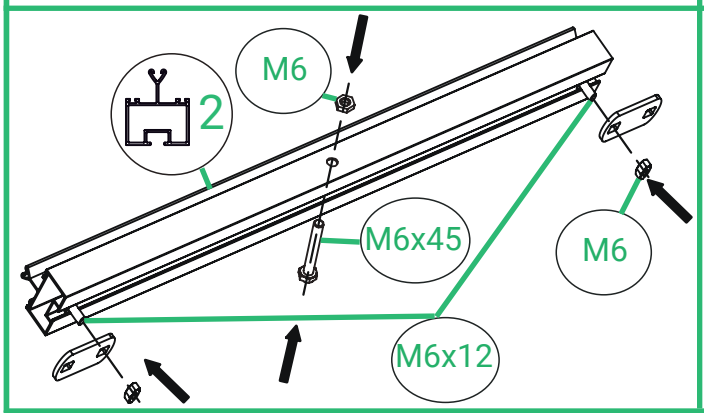

22 b

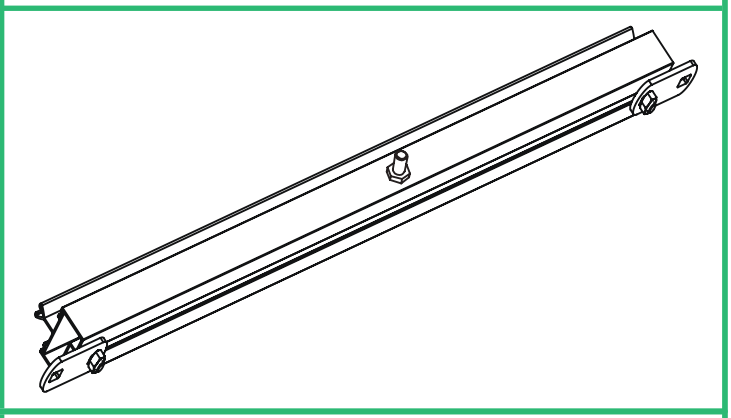

22 c

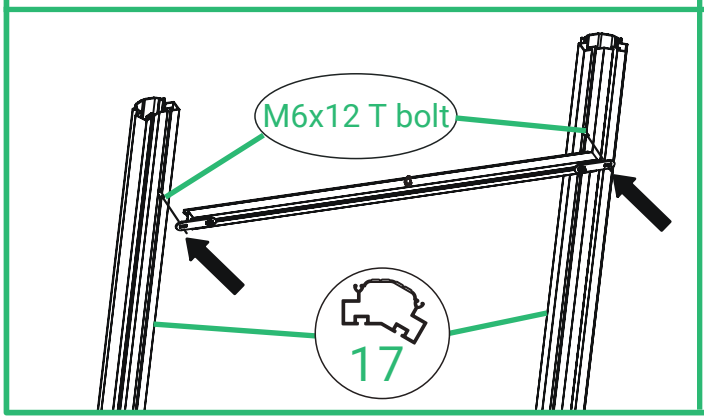

22 d

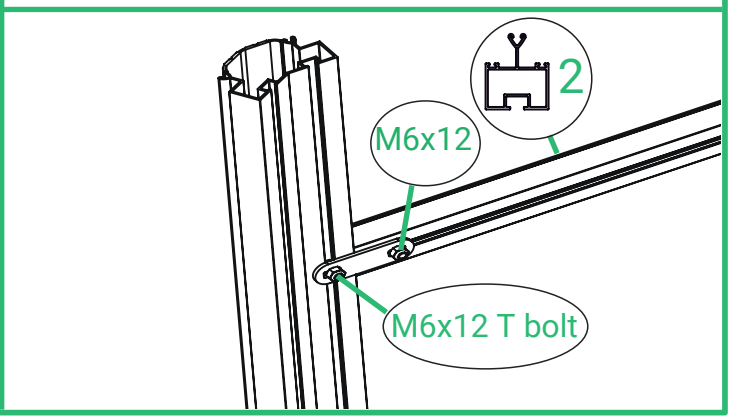

Windows / Fenster / Fenetres / Fönster / Ikkunat

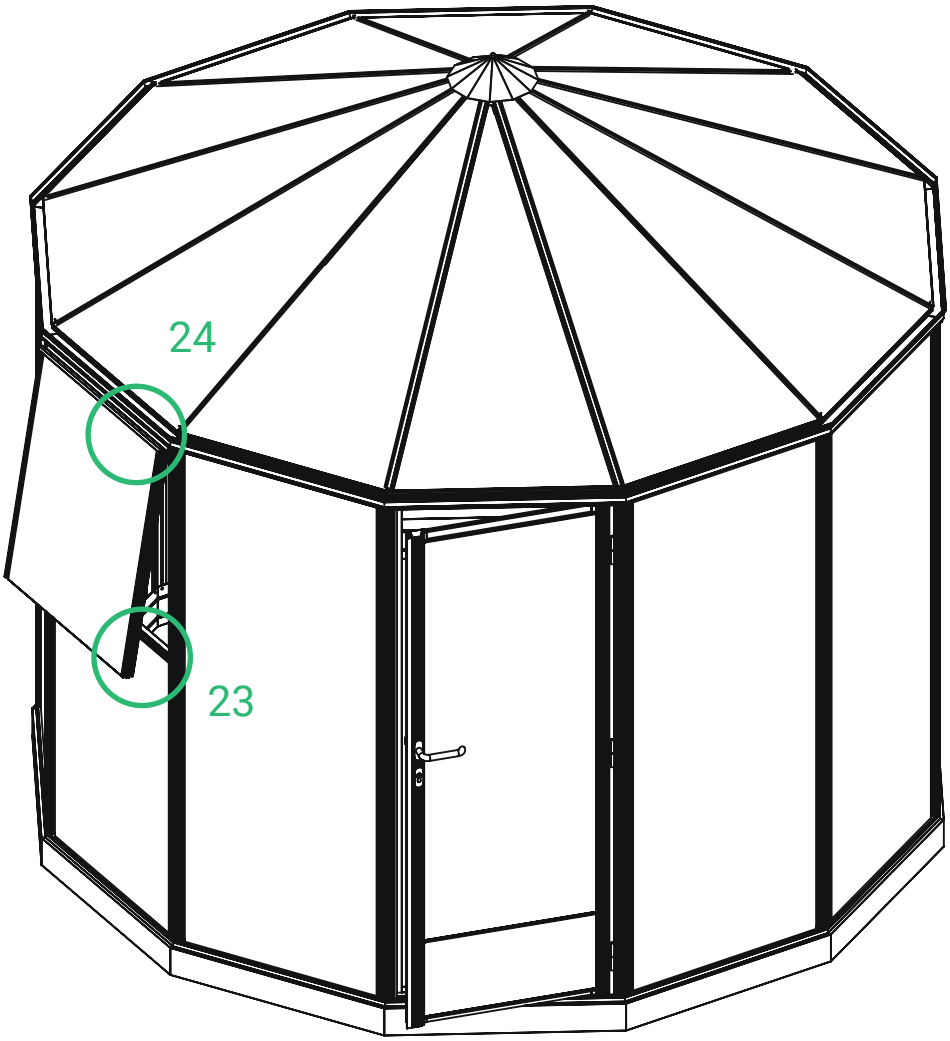

23	24 a	24 b
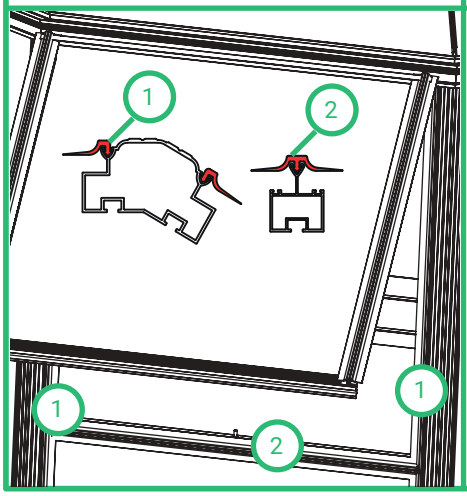	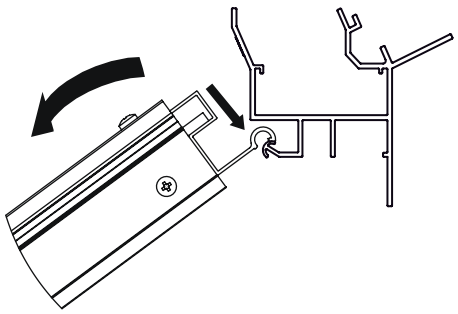	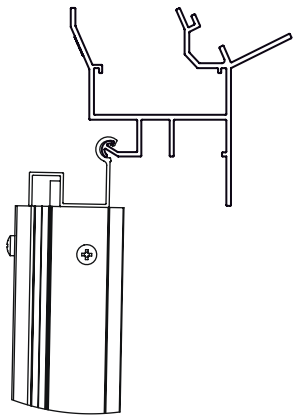

Windows / Fenster / Fenetres / Fönster / Ikkunat

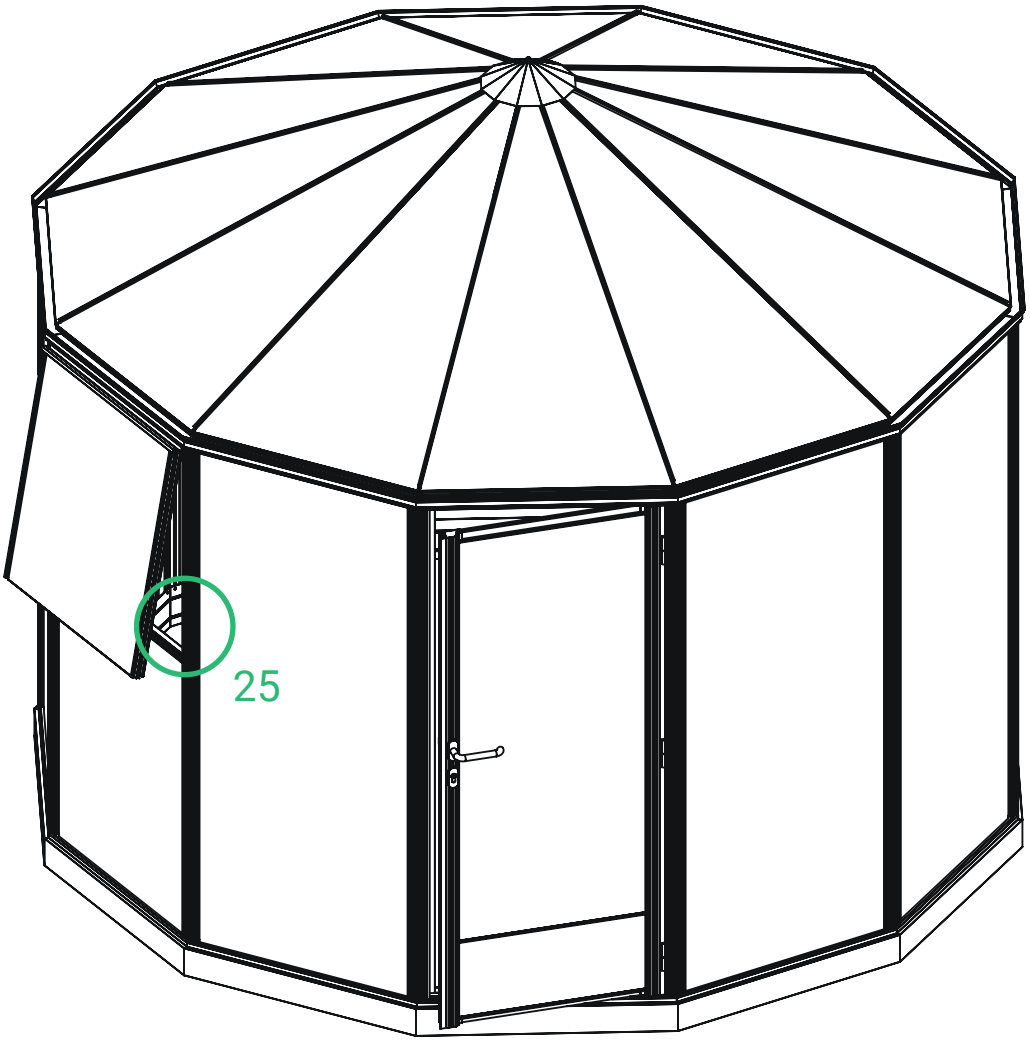

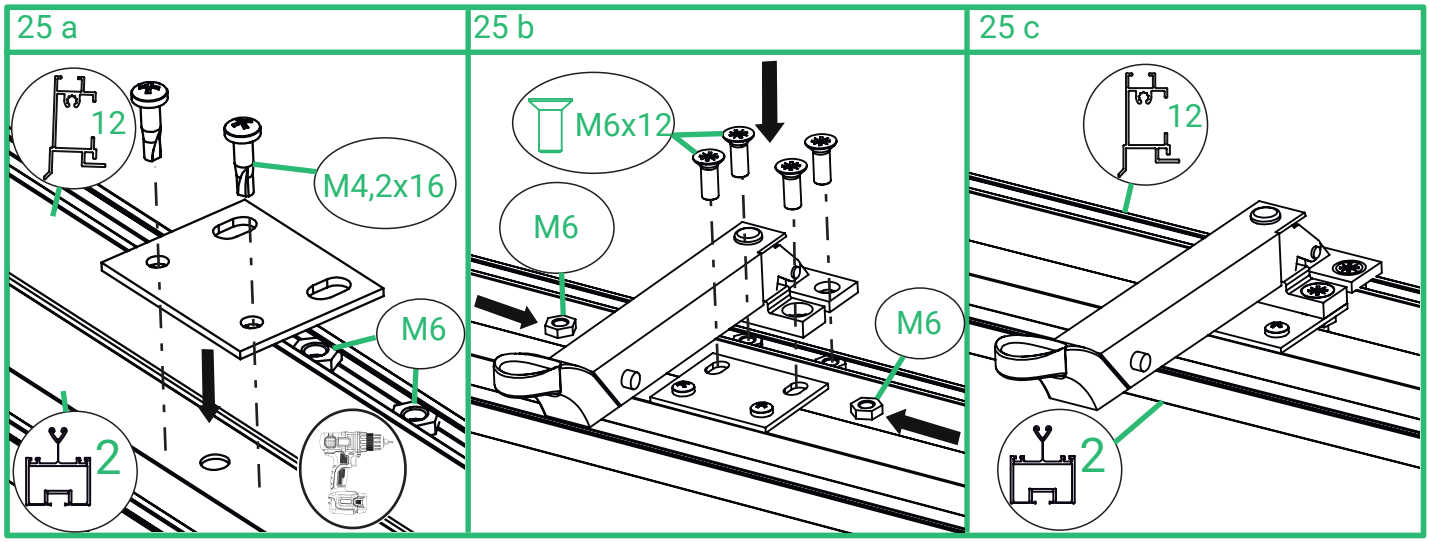

Rain water downpipes / Regenwasser-Fallrohre / Tuyaux de descente d'eau de pluie / Rör för regnvatten / Sadeveden putket

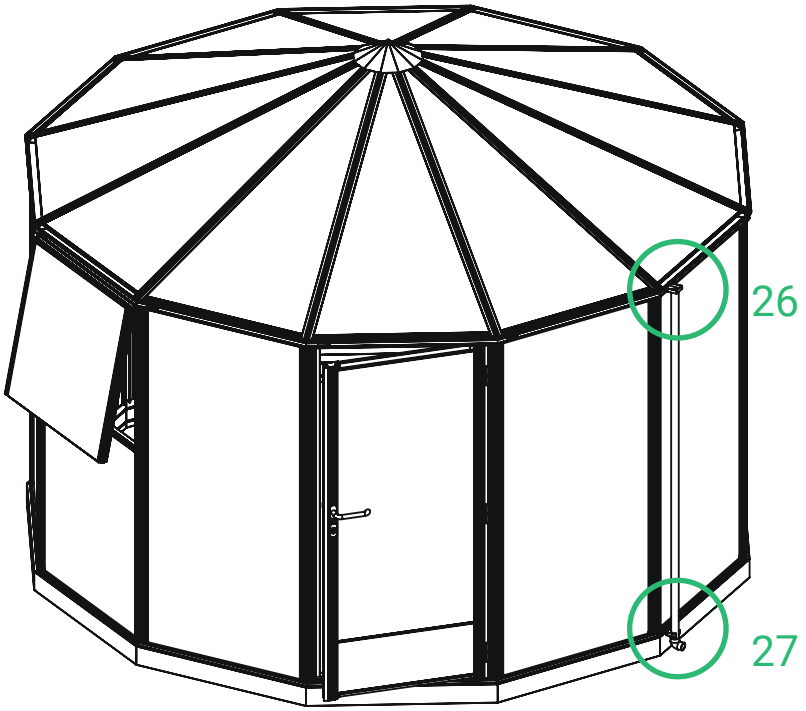

26 a

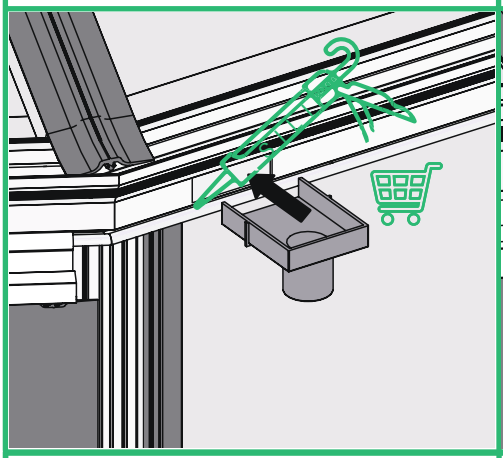

26 b

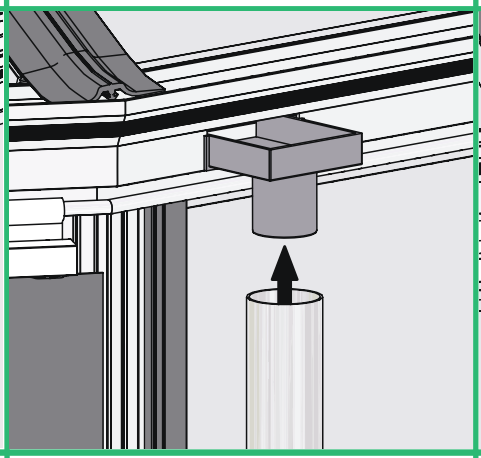

26 c

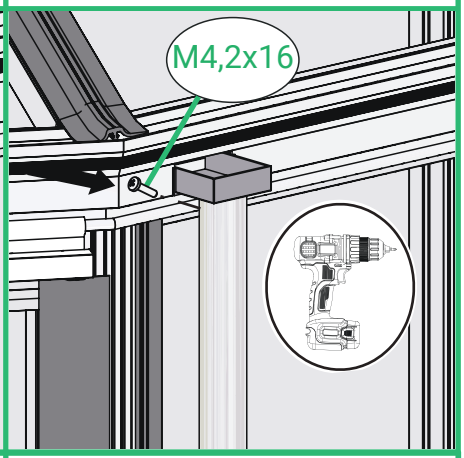

27 a

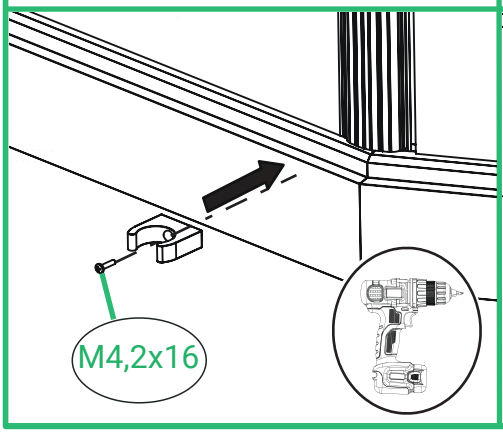

27 b

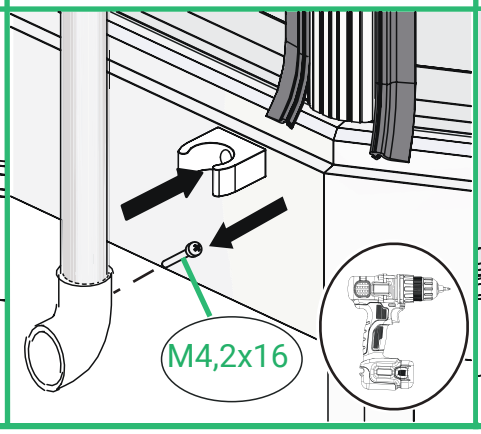

27 c

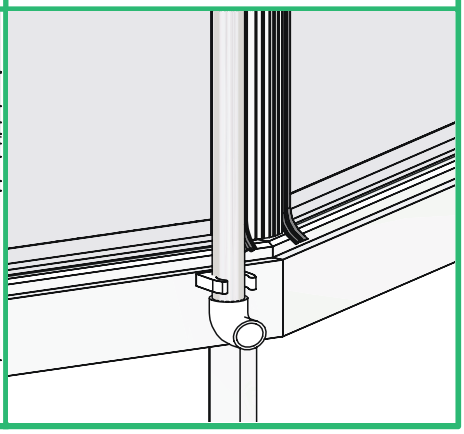

Other elements / Andere Elemente / Autres éléments / Andra element / Muut elementit

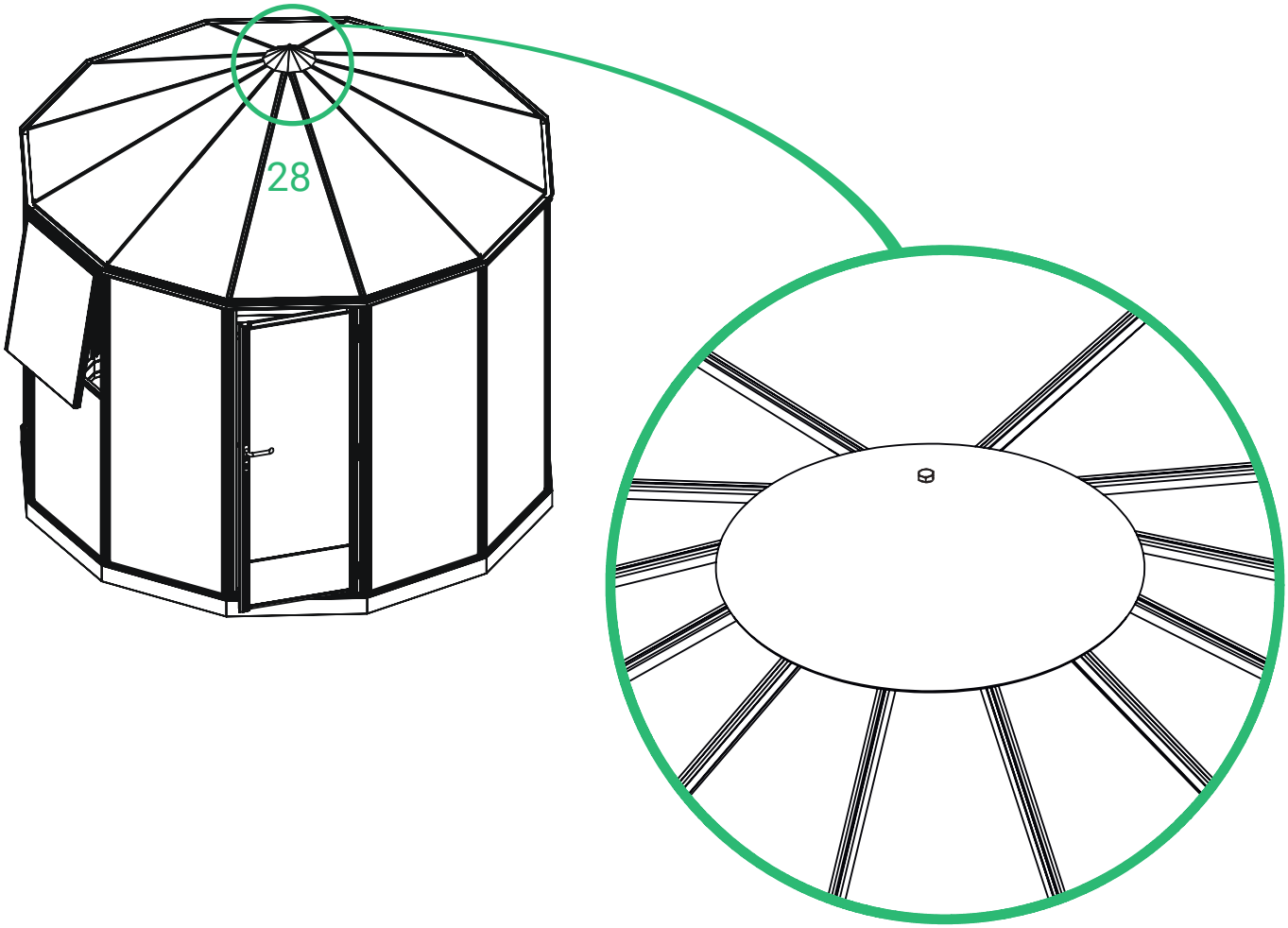

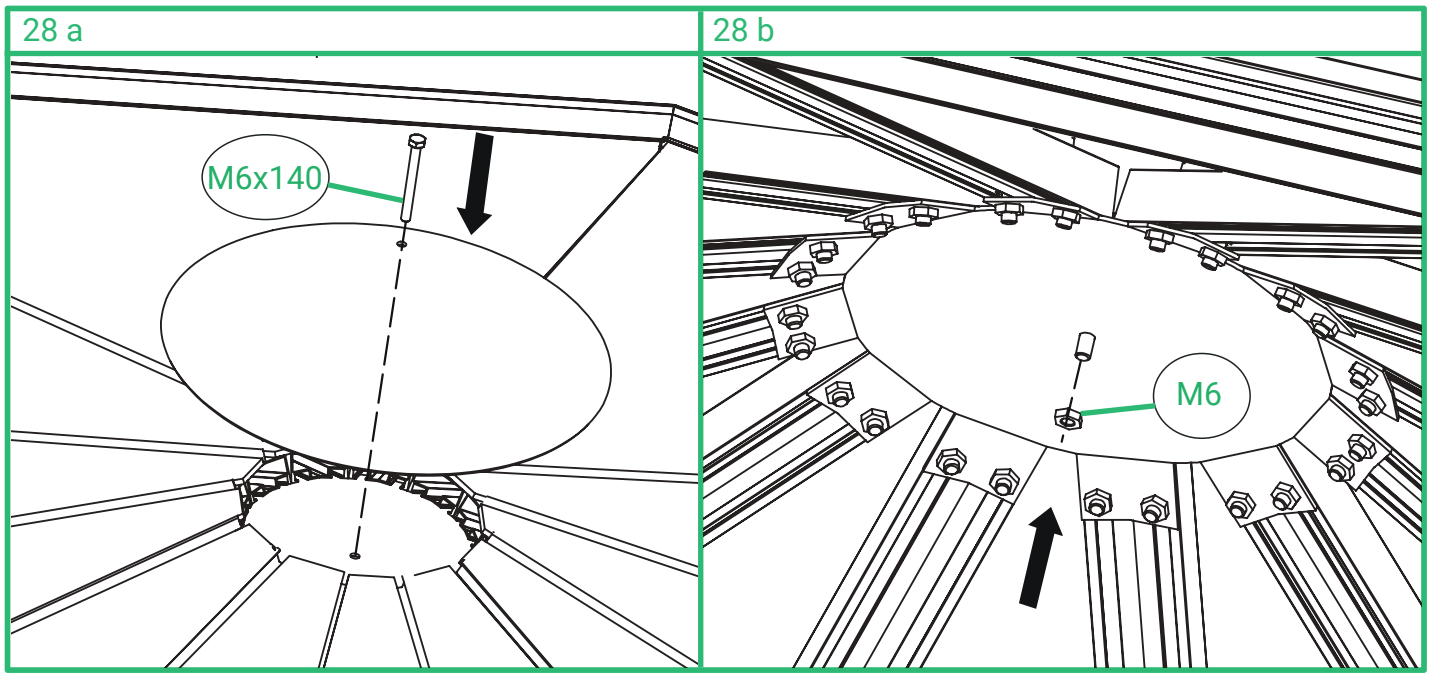

2021.03.01

PACKING LIST / Gewächshaus

Product Name	Product No.	Serial No.	No. of PCKs	Colour
Lina 8 m2	**PR300-R3/**		**5**	RAL9005MAT

W -	3000	mm

Wall H-	2010	mm

Glazing:	Roof -	PC-10
	Wall -	Glass

Profiles

NO.	L -, mm	SHAPE	QTY.
16	- 808	15°	12
R3	- 500		12
17	- 1833		10
29	- 1833		0
18	- 1833		2
26	- 1833		0
3	- 811	15°	12
27	- 1561		12
D32	- 1930	Ø32	2
13	- 764		2
14	- 809		4
12	- 726		2
K4	- 500		0
2	- 708		2
JV1		30°	12
R7			12
R5			1
R1			1
R4			2
25L	- 1828		1
25R	- 1828		1
5	- 604		3
8	- 730		0
8	- 765		12
8	- 333		0

Glass

SHAPE	QTY.	SIZE
	9	1850x728
	2	1015x728
	2	825x718
	0	1850x186
	1	1485x608
	1	280x608

Polycarbonate

SHAPE	QTY.	SIZE
	12	780x1535x30

Other elements

SHAPE	QTY.	Description
Ø32	2	P1-D32
Ø32	2	P2-D32
Ø32	2	P3
	4	K3
	2	K7
	2	Window
	8	M6x12
	108	Screw M4.2 x 16
	147	Bolt M6 x 12
	1	Bolt M6x140
	156	Nuts M6
	24	Rivets (4 mm)
	1	Assembly manual

Glazing rubbers & tapes

SHAPE	L - (m)	Description
	29	Double rubber
	48	Single rubber
	11	Antidust tape for
	43	Alu tape for PC

Hinged door elements

SHAPE	Description	QTY.
2200 mm	S2	1
	H1	1
	L1	1
	P1	2
	L2	1
	H2	3
	H3	6
	Screw M4,8x38	5
	Screw M4,8x32	12
	Screw M3,5x13	4
	M6x12	12
	C1	12

PACKING LIST / Gewächshaus

Product Name	Product No.	Serial No.	No. of PCKs	Colour
Lina 13 m2	PR400-R3/	0	6	RAL9005MAT

W -	4000	mm

Wall H-	2050	mm

Glazing:	Roof -	PC-10
	Wall -	Glass

Profiles

NO.	L -, mm	SHAPE	QTY.
16	- 1049	15°	12
R3	- 500		12
17	- 1833		11
29	- 1833		0
18	- 1833		1
26	- 1833		1
22	- 1077	15°	12
27	- 2072		12
D32	- 1930	Ø32	2
13	- 1002		2
14	- 809		4
12	- 964		2
K4	- 500		0
2	- 950		2
JM1		30°	12
R5			1
R1			1
R4			2
R7			12
25L	- 1828		1
25R	- 1828		1
5	- 604		3
8	- 970		0
8	- 997		12
8	- 186		0

Glazing rubbers & tapes

SHAPE	L - (m)	Description
	35	Double rubber
	51	Single rubber
	14	Antidust tape for PC
	53	Alu tape for PC

Glass

SHAPE	QTY.	SIZE
	9	1850x970
	2	1015x970
	2	825x957
	1	1850x186
	1	1485x608
	1	280x608

Polycarbonate

SHAPE	QTY.	SIZE
	12	1015x2020x30

Other elements

SHAPE	QTY.	Description
Ø32	2	P1-D32
Ø32	2	P2-D32
Ø32	2	P3
	4	K3
	2	K7
	2	Window
	8	M6x12
	108	Screw M4.2 x 16
	149	Bolt M6 x 12
	1	Bolt M6x140
	158	Nuts M6
	24	Rivets
	1	Assembly manual

Hinged door elements

SHAPE	Description	QTY.
2200 mm	S2 (5 mm)	1
	H1	1
	L1	1
	P1	2
	L2	1
	H2	3
	H3	6
	Screw M4,8x38	5
	Screw M4,8x32	12
	Screw M3,5x13	4
	M6x12	12
	C1	12